QUEIMADOR A BIOETANOL SUPERIOR 2,0 LITROS - 43 CM

BIO425

Manual bioethanol burner from ScandiFlames with a fuel capacity of 2.0 litres and a flame length of 24 cm. The burner has a burn time of approximately 6 hours on a complete filling. It is specially designed to fit a wide range of classic mantel bioethanol fireplaces, but can also be used for your DIY fireplace project or to convert your existing fireplace or stove into a bioethanol fireplace.

TECHNICAL SPECIFICATIONS

Especificações principais

Tipo de produto	Queimador de bioetanol manual
Marca	ScandiFlames
Utilização	Interior
Garantia	2 anos

Dimensões & Peso

Comprimento/Largura	43 cm
Altura	7 cm
Profundidade	13 cm
Peso	4,5 kg

Especificações Técnicas

Tamanho mínimo do quarto	50 metros cúbicos
Combustível	Bioetanol
Tempo de queima até	6,5 horas
Capacidade	2 Litro
Potência de calor (máx)	2,1 kW
Consumo	0,3 l/h

Especificações do queimador

Ajustável	Sim
Controlo	Manual
Profundidade da chama	2,0
Tipo de queimador	Manual Burner
Comprimento da chama	24 cm
Controlo Remoto	Não

Material e aparência

Material	Aço
Cor	Aço
Vidro incluído	Não

Detalhes de instalação

Exaustão/Chaminé	Não é requerida
Requisitos de energia	Não
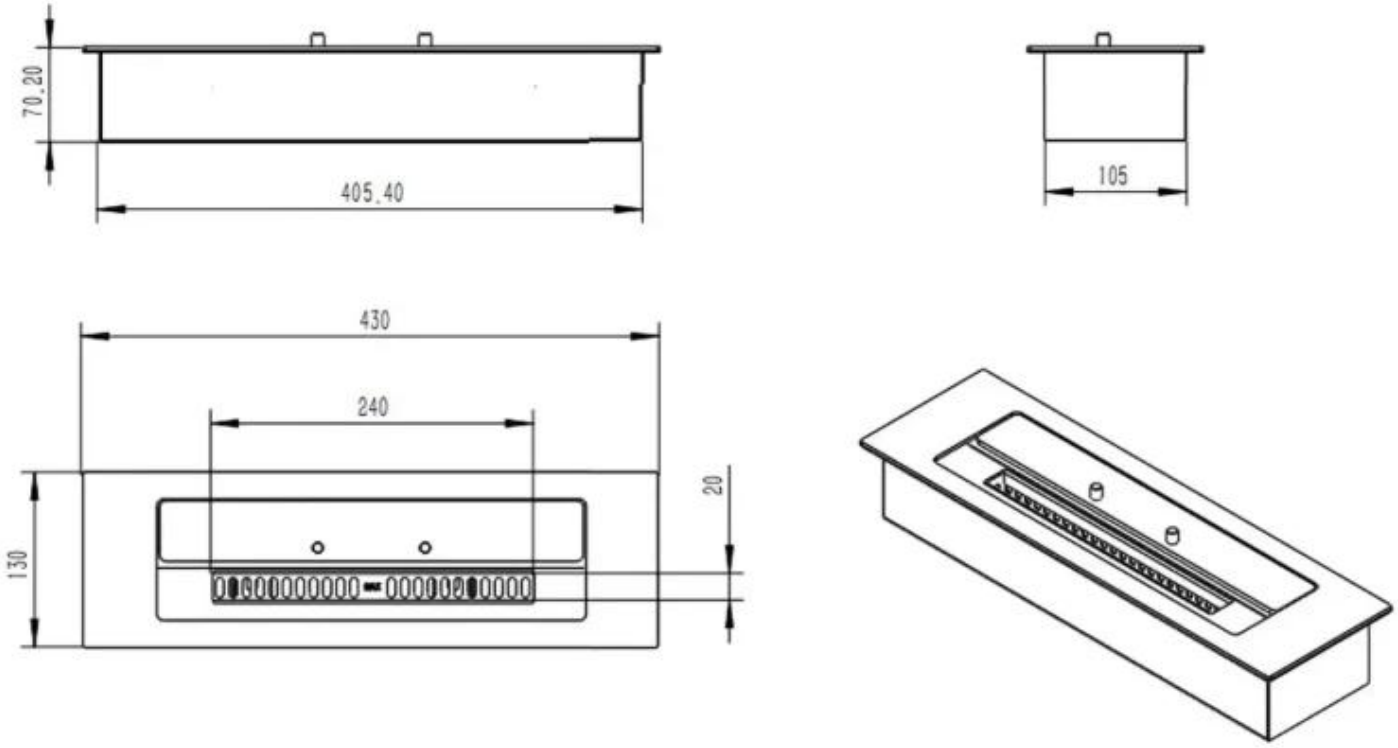
TECHNICAL DRAWING