NERO - AQUECEDOR DE EXTERIOR SEM REFLEXO

OUT-80-113

Aquecedor de pátio preto Nero da Sunred com tecnologia inteligente sem brilho. Pode ser montado na parede ou no teto, com uma potência de 2,4 kW.

TECHNICAL SPECIFICATIONS

Especificações principais

	Sunred
Tipo de produto	Aquecedor elétrico de exterior de parede
Tipo de produto	Aquecedor elétrico de exterior suspenso
Utilização	Exterior
Garantia	2 anos

Especificações técnicas

	1,8 m
Tipo de luz	Infravermelho
Combustível	Electricidade
Área de aquecimento	15 m²
Potência de calor (min.)	2,4 kW
Potência de calor (máx)	2,4 kW
Consumo	2400 l/h
Consumo	1200 l/h

Dimensões e peso

Comprimento/Largura	116 cm
Altura	15 cm
Profundidade	5 cm
Peso	5,2 kg

Funções

Controlo	Controlo remoto
Controlo Remoto	Sim (incluído)
Temporizador	Sim

Material e aparência

Material	Aço inoxidável
Cor	Preto

Detalhes de instalação

Distância lateral	75 cm
Distância Acima	75 cm
Distância Abaixo	180
Requisitos de energia	Sim
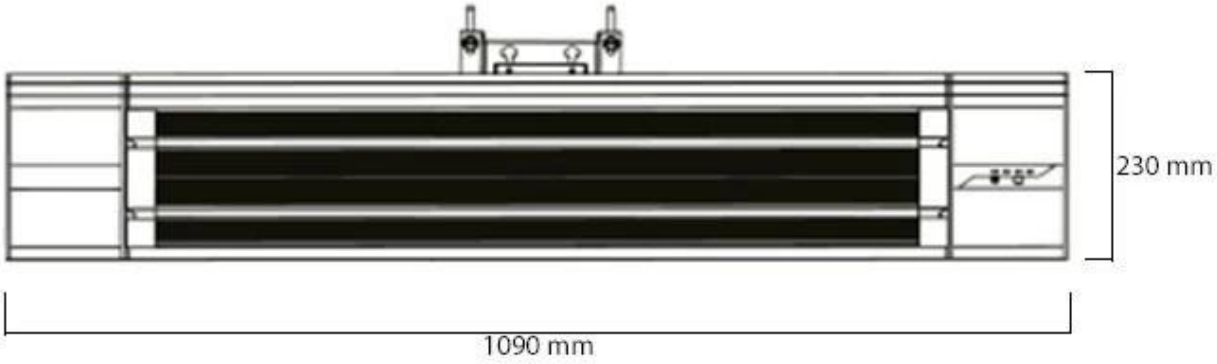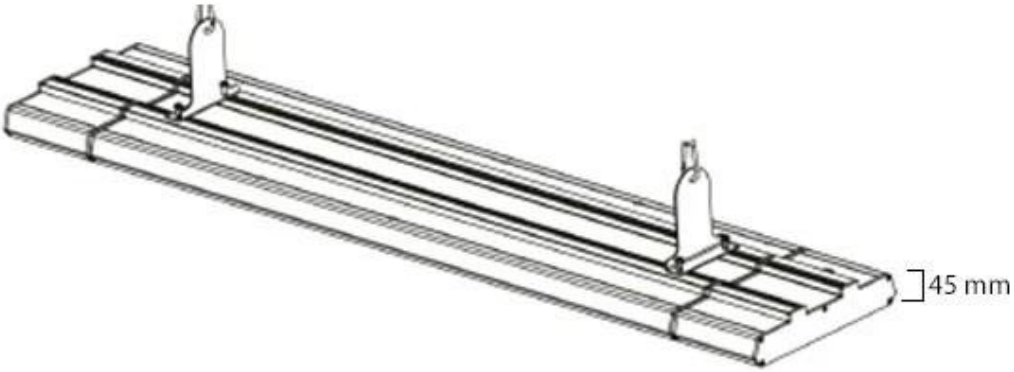
TECHNICAL DRAWING