ARTIX HANGING 1500 WATT - AQUECEDOR BRANCO

OUT-80-103

Aquecedor de pátio elegante e simples montado no teto da Sunred. Perfeito para aquecer o seu pátio nas noites de verão e tem uma potência de até 1500 W.

TECHNICAL SPECIFICATIONS

Especificações principais

	Sunred
Tipo de produto	Aquecedor elétrico de exterior suspenso
Utilização	Exterior
Garantia	2 anos

Especificações técnicas

	1,8 m
Tipo de luz	Infravermelho
Combustível	Electricidade
Potência de calor (min.)	0,6 kW
Área de aquecimento	15 m²
Potência de calor (máx)	1,5 kW
Consumo	1500 l/h
Consumo	900 l/h
Consumo	600 l/h

Dimensões e peso

Altura	30 cm
Diâmetro	50 cm
Peso	3 kg

Funções

Controlo	Controlo remoto
Controlo	Manual
Controlo Remoto	Sim (incluído)

Material e aparência

Material	Aço
Cor	Branco

Detalhes de instalação

Distância Abaixo	180
Distância lateral	75 cm
Distância Acima	75 cm
Distância a Materiais Combustíveis	75 cm
Requisitos de energia	Sim
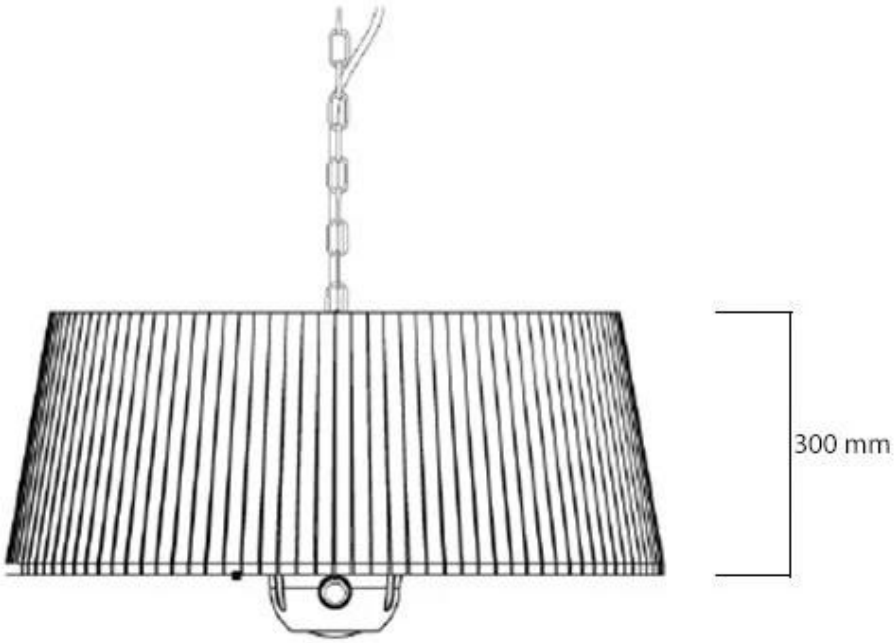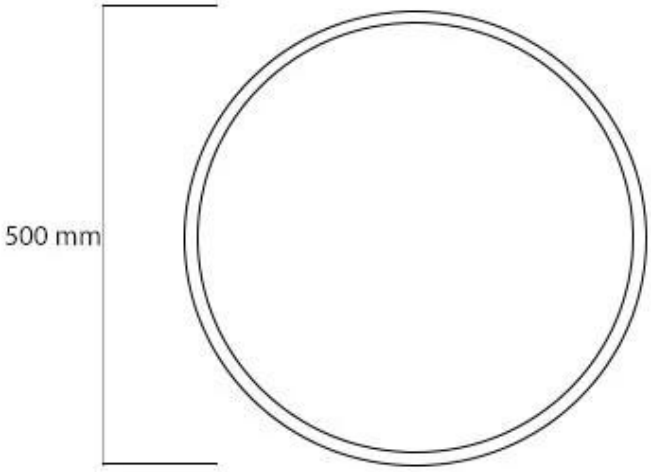
TECHNICAL DRAWING