FORNO DE PIZZA P134HA 509E EXTRA POWER

OUT-40-609

O forno de pizza P134HA 509E Extra Power é perfeito para amantes de crostas de pizza espessas e robustas, graças ao seu poder e capacidades aprimoradas. Pedra biscotto incluída.

TECHNICAL SPECIFICATIONS

Especificações principais

Tipo de produto	Forno de pizza
Marca	Effeuno
Utilização	Interior
Garantia	2 anos

Dimensões e peso

Profundidade interna	40
Comprimento Interno	35
Inside Height	18
Comprimento/Largura	55 cm
Altura	40 cm
Profundidade	65 cm
Peso	30 kg

Especificações técnicas

Controlo	Painel de controlo
	3600
Combustível	Electricidade
Temperatura máxima	509

Material e aparência

Material	Aço inoxidável
Cor	Aço inoxidável
Cor	Preto

Detalhes de instalação

Exaustão/Chaminé	Não é requerida
Requisitos de energia	220-240V
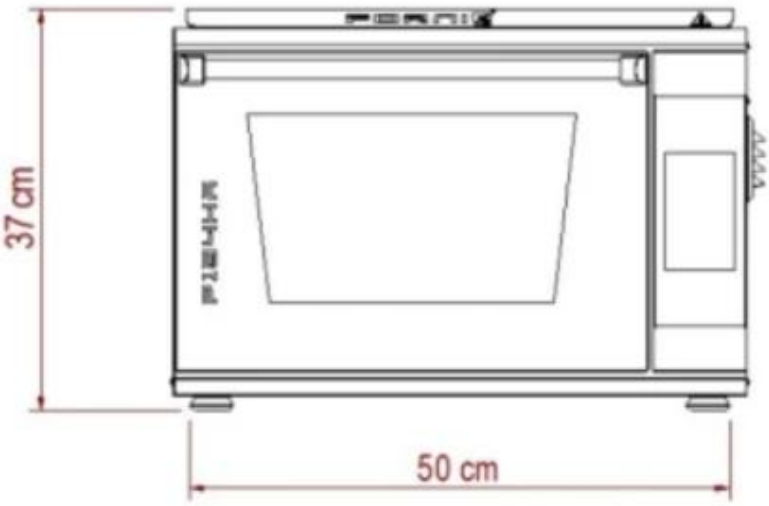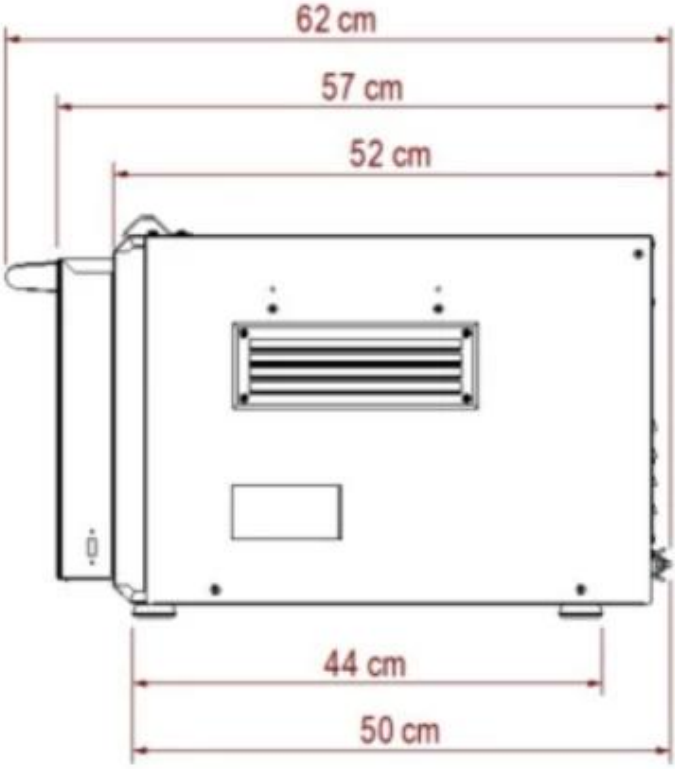
TECHNICAL DRAWING