# QUEIMADOR A GÁS REDONDO GRANDE Ø75

OUT-20-106

Queimador de gás grande e redondo para uso externo, conecta-se a botijas de gás. O queimador é compatível com várias lareiras a gás. É perfeito para o seu próximo projeto de bricolagem.

## TECHNICAL SPECIFICATIONS

**Especificações principais**

| | |
|---|---|
| Tipo de produto | Queimador a gás para exterior DIY |
| Utilização | Exterior |
| Garantia | 2 anos |

**Dimensões e peso**

| | |
|---|---|
| Diâmetro | 76,2 cm |
| Peso | 4,5 kg |

**Especificações técnicas**

| | |
|---|---|
| Chama | Sim |
| Combustível | GPL |
| Potência de calor (máx) | 17,5 kW |

**Funções**

| | |
|---|---|
| Controlo | Manual |
| Controlo Remoto | Não |

**Material e aparência**

| | |
|---|---|
| Material | Aço inoxidável |
| Cor | Aço inoxidável |
| Forma | Redondo |
| Vidro incluído | Não |

**Detalhes de instalação**

| | |
|---|---|
| Requisitos de energia | Não |

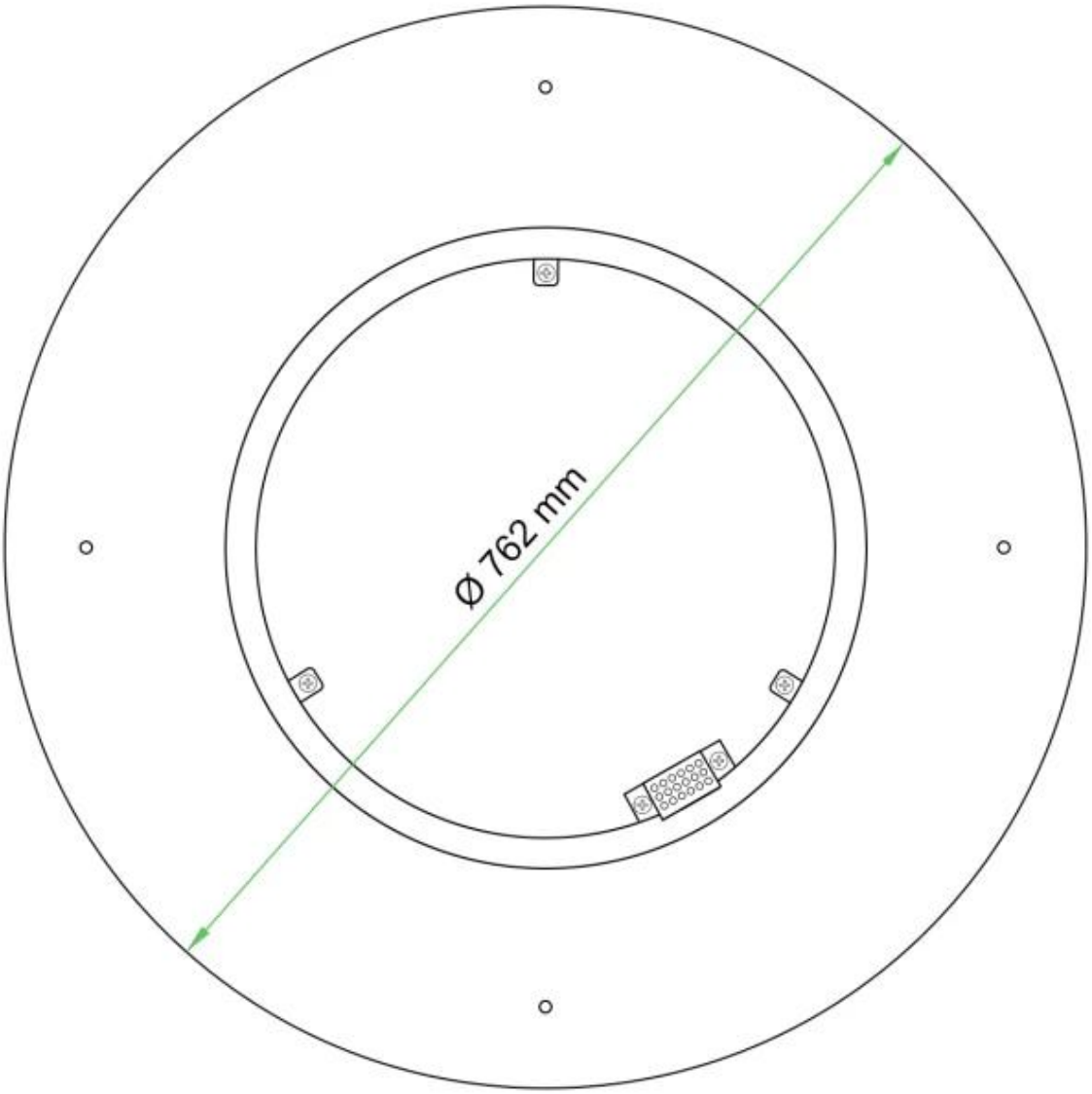
Ø 762 mm
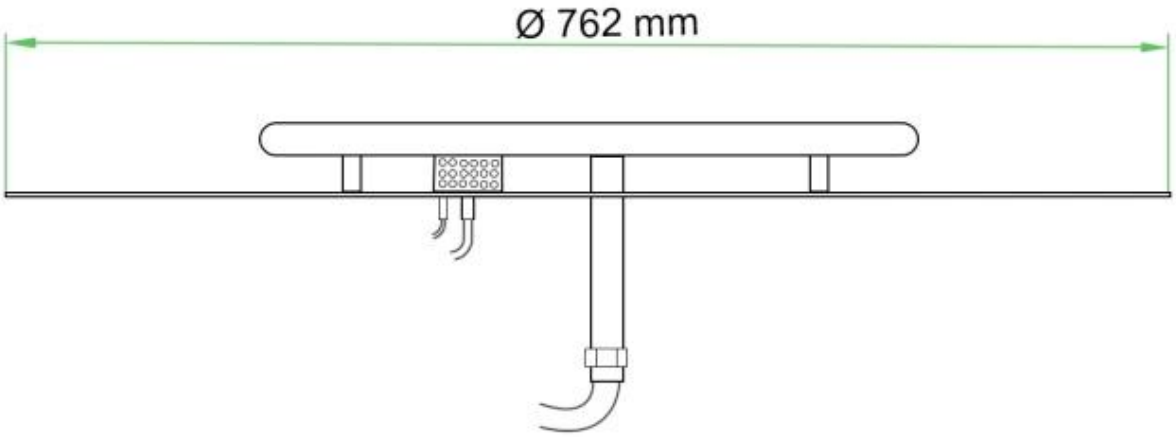
TECHNICAL DRAWING