QUEIMADOR A GÁS REDONDO Ø45

OUT-20-105

Queimador de gás redondo para uso externo, conecta-se a botijas de gás. O queimador é compatível com várias lareiras a gás. É perfeito para o seu próximo projeto de bricolagem.

TECHNICAL SPECIFICATIONS

Função

Gás Municipal	Nej
Gás natural	Nej
G31	Ja
Controlo	Manual
Modelo de queimador	Gasbrænder
Combustível	GPL
Controlo Remoto	Não
Exaustão/Chaminé	Não é requerida
Requisitos de energia	Não
Potência de calor (máx)	8,8 kW

Tipo

Tipo de produto	Queimador a gás para exterior DIY
Utilização	Exterior
Vista das chamas	Todos os lados

Aparência

Cor	Aço inoxidável
Vidro incluído	Não

Dimensões

Diâmetro	45,7 cm

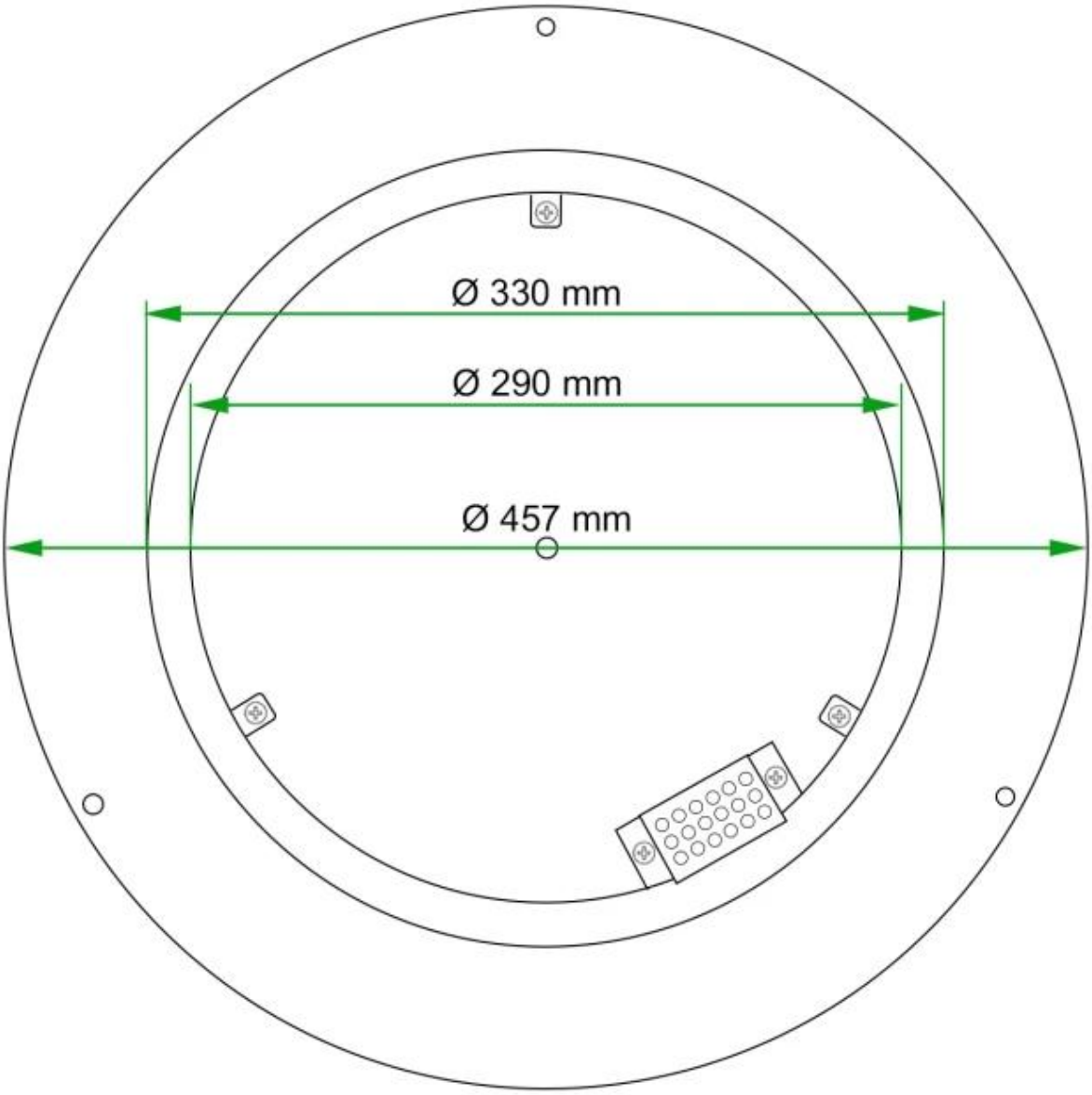
Ø 330 mm
Ø 290 mm
Ø 457 mm
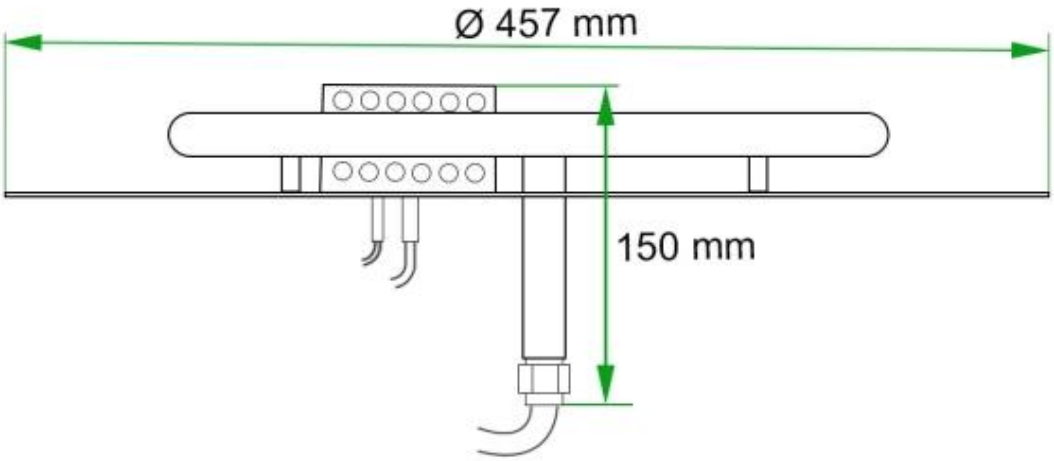
TECHNICAL DRAWING