AQUECEDOR INDEPENDENTE 1500 W, GT - PRATEADO

OUT-70-122

Aquecedor de pátio modelo de chão da HORTUS, perfeito para uma varanda fechada, terraço ou pátio.

TECHNICAL SPECIFICATIONS

Especificações principais

	Hortus
Tipo de produto	Aquecedor elétrico de exterior independente
Marca	Hortus
Utilização	Exterior
Garantia	2 anos

Especificações técnicas

	1,8 m
Tipo de luz	Halogéneo com brilho ultra baixo
Combustível	Electricidade
Área de aquecimento	3-5 m²
Potência de calor (máx)	1,5 kW

Dimensões e peso

Altura	210 cm
Diâmetro	46 cm
Peso	11,5 kg

Funções

Controlo	Manual
Controlo Remoto	Não

Material e aparência

Material	Alumínio
Cor	Prateado
Vidro incluído	Não

Detalhes de instalação

Requisitos de energia	Sim
Requisitos de energia	220-240V
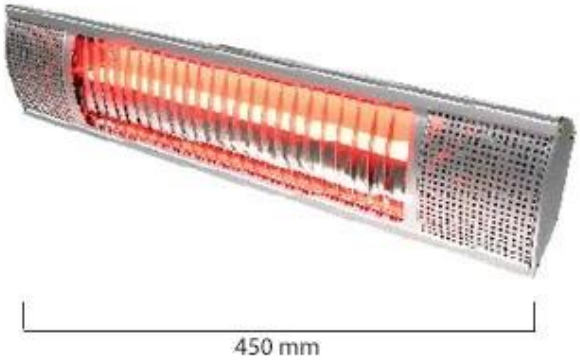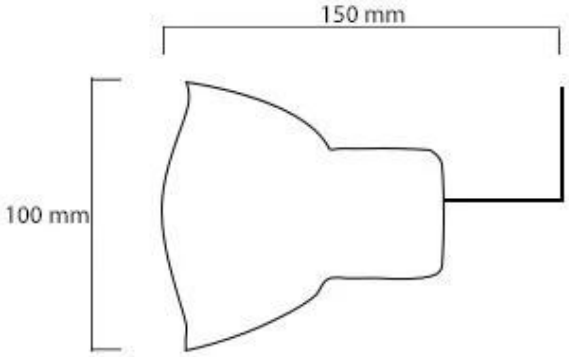
TECHNICAL DRAWING