lareira-bioetanol.pt

VIVENTE PLUS 75 - LAREIRA ELÉTRICA EMBUTIDA

ELP-30-118

A Vivente é uma lareira elétrica embutida da empresa holandesa Dimplex que pode ser utilizada com visão de chamas de 1, 2 ou 3 lados. Possui aquecimento controlado por termostato e um sensor de movimento embutido que pode desligar automaticamente a lareira quando você sai do ambiente.

TECHNICAL SPECIFICATIONS

Especificações principais

Tipo de produto	Lareira elétrica embutida de 3 lados
Tipo de produto	Lareira elétrica embutida em túnel
Tipo de produto	Lareira elétrica embutida de 1 lado
Marca	Dimplex
Utilização	Interior
Garantia	2 anos

Dimensões e peso

Comprimento/Largura	79,3 cm
Altura	66,6 cm
Profundidade	30,7 cm
Peso	38 kg
Comprimento do cabo	150 cm

Especificações técnicas

	20
Tipo de queimador	Optiflame
Combustível	Electricidade
Potência de calor (min.)	Sem calor kW
Potência de calor (máx)	1,5 kW

Funkce

Controlo	Painel de controlo
Controlo	Control via app
Termostato	Sim
Módulo de áudio	Ja

Material e aparência

Material	Aço
Cor	Preto
Vista das chamas	Três lados
Vista das chamas	Lado direito
Vista das chamas	Lado esquerdo
Vista das chamas	Frontal
Decoração	Troncos de Madeira
Vidro incluído	Sim

Detalhes de instalação

	79,14
	66,2
	29,88
Exaustão/Chaminé	Não é requerida
Requisitos de energia	Sim
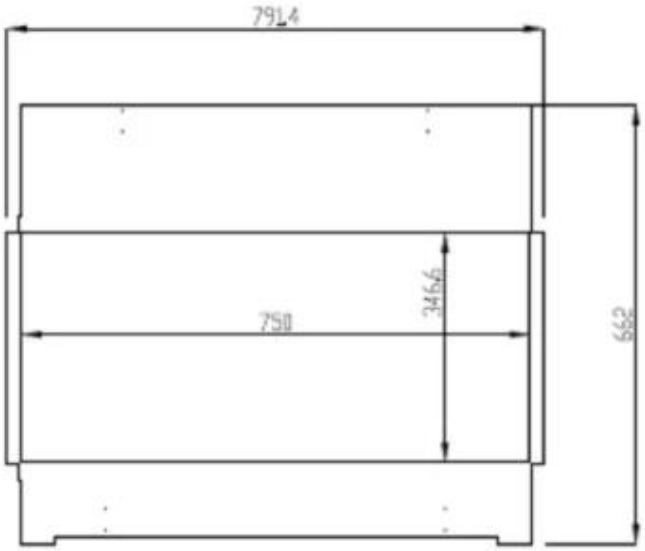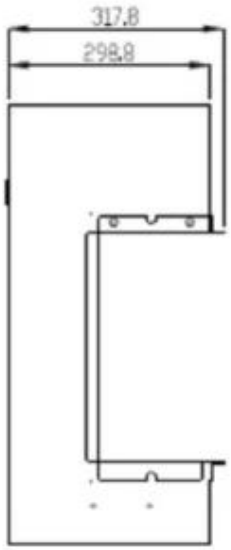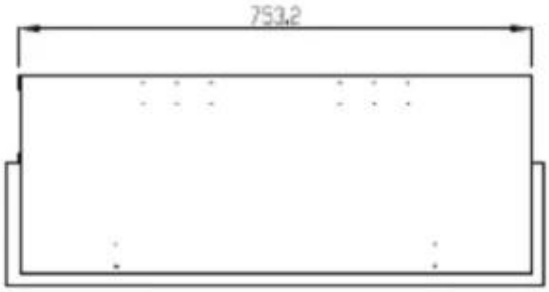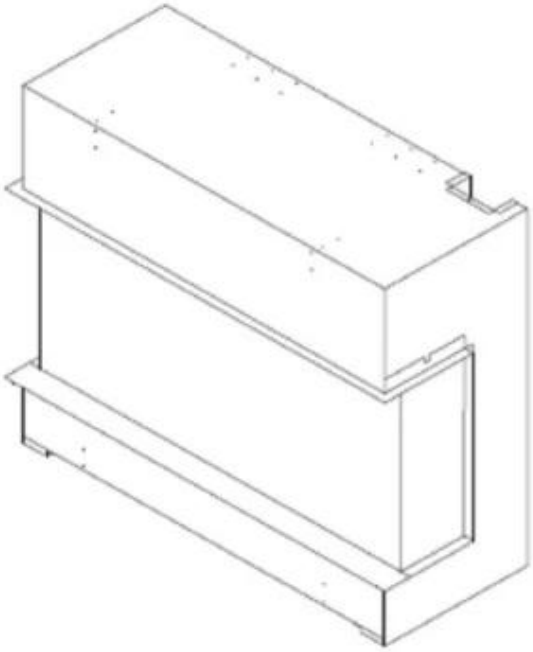
TECHNICAL DRAWING