lareira-bioetanol.pt

CLASSIC ELÉTRICO - SALAMANDRA ELÉTRICA

BIO-90-305

A lareira elétrica Classic da Westbo combina elegância intemporal com funcionalidade moderna. Feita de ferro fundido, esta lareira oferece uma potência de aquecimento de 1,2 kW e requer apenas uma conexão de energia. O seu design, inspirado no século XIX, cria uma atmosfera acolhedora enquanto adiciona um elemento decorativo distinto a qualquer sala. Fácil de instalar, com controlo remoto e configurações de luz ajustáveis, a lareira Classic é uma escolha estilosa e prática para melhorar tanto o calor quanto a estética da sua casa.

TECHNICAL SPECIFICATIONS

Especificações principais

Tipo de produto	Fogão elétrico a lenha
Marca	Westbo of Sweden
Utilização	Interior
Garantia	2 anos

Dimensões e peso

Altura	206 cm
Diâmetro	52,5 cm
Peso	115 kg

Especificações técnicas

Combustível	Electricidade
Cor da chama	1 Cores
Níveis de brilho da chama	5
Potência de calor (min.)	1 kW
Potência de calor (máx)	1,85 kW

Funkce

Controlo	Controlo remoto
Controlo Remoto	Sim (incluído)
Termostato	Não
Módulo de áudio	Nej

Material e aparência

Material	Ferro fundido
Cor	Preto
Acabamento	Mate
Forma	Redondo
Decoração	Troncos de Madeira
Vidro incluído	Sim

Detalhes de instalação

Exaustão/Chaminé	Não é requerida
Requisitos de energia	Sim
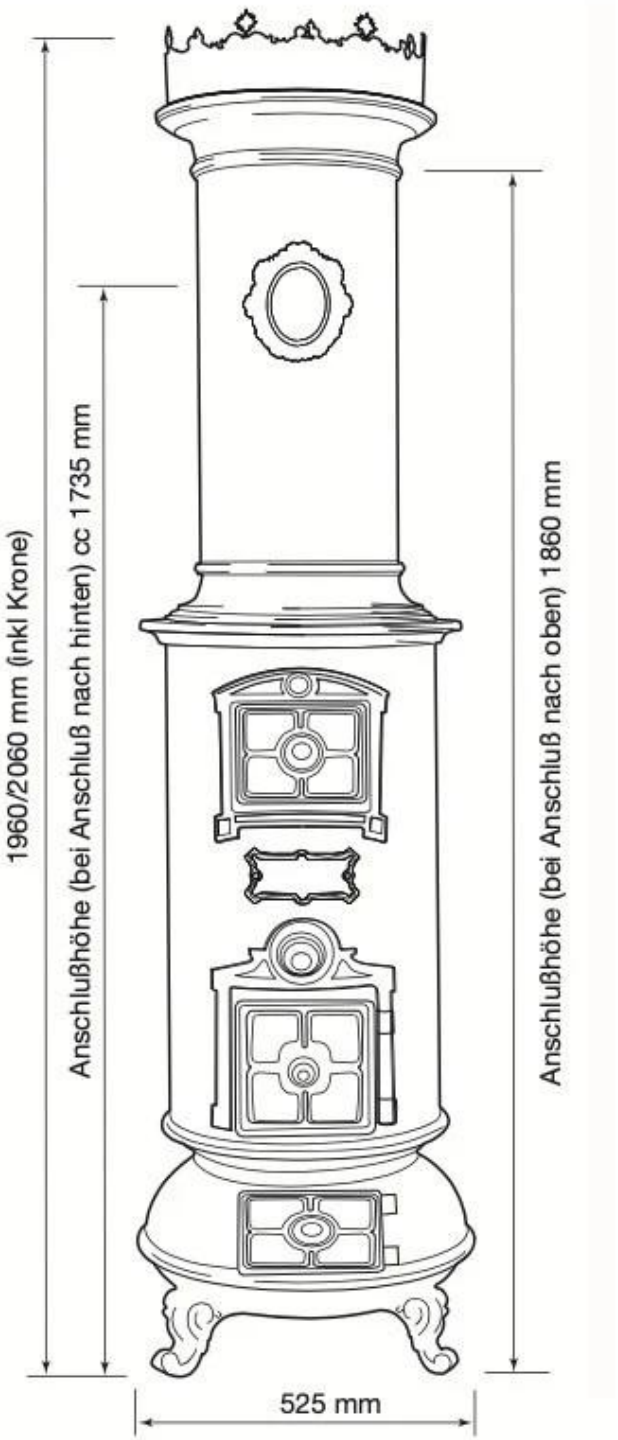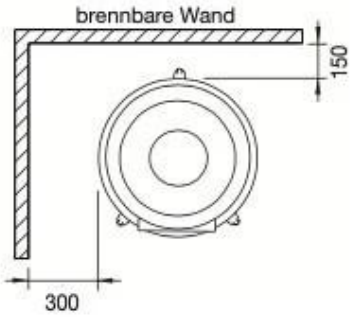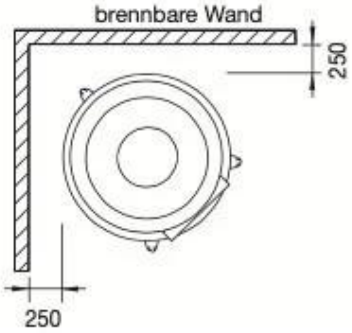
TECHNICAL DRAWING