SAFRETTI CURVA ST - PRETO

BIO-60-203

Pequena e elegante lareira a bioetanol da Safretti, série Curva.

TECHNICAL SPECIFICATIONS

Especificações principais

Tipo de produto	Lareira a bioetanol independente
Incluído no pacote	Ferramenta de extinção
Incluído no pacote	Queimador a bioetanol
Incluído no pacote	Manual do utilizador
Utilização	Interior
Garantia	2 anos

Dimensões & Peso

Comprimento/Largura	70 cm
Altura	74 cm
Profundidade	17 cm
Peso	35 kg

Especificações Técnicas

Tamanho mínimo do quarto	45 metros cúbicos
Combustível	Bioetanol
Tempo de queima até	6-8 horas
Capacidade	2 Litro
Níveis da chama	1
Potência de calor (máx)	2 kW

Especificações do queimador

Ajustável	Não
Controlo	Manual
Controlo Remoto	Não

Material e aparência

Material	Aço
Cor	Branco
Cor	Preto
Interior (cor/material)	Hvid
Vista das chamas	Túnel
Forma	Rectangular
Vidro incluído	Não

Detalhes de instalação

Exaustão/Chaminé	Não é requerida
Requisitos de energia	Não

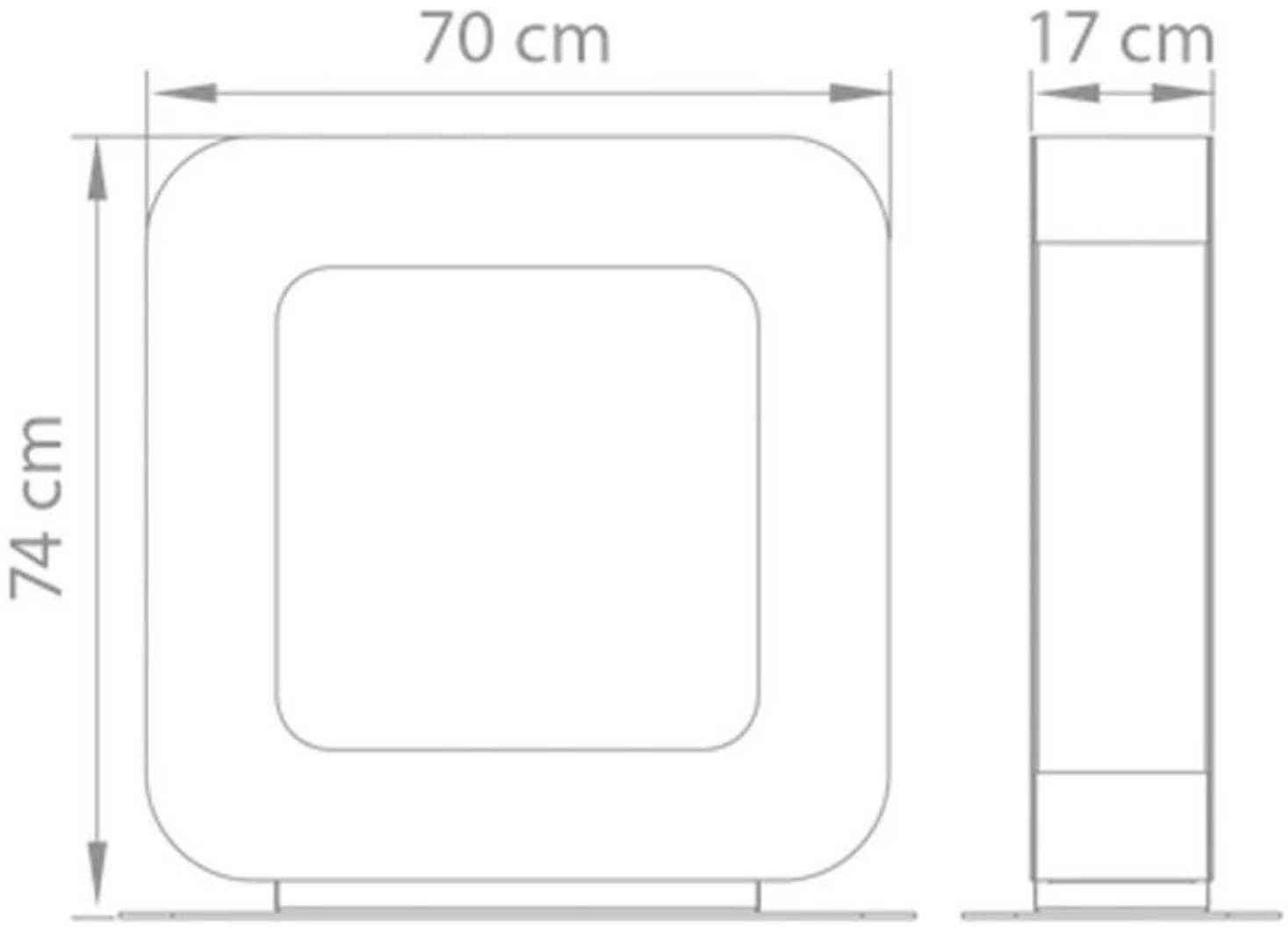

Curva ST
Weight: 35 kg