FOCO ONE 1400 DOUBLE

BIO-30-141

Foco One 1400 Double Built-in Bioethanol Fireplace é uma lareira extra-larga, projetada para integração na parede, aberta de um lado para exibir as chamas. A lareira possui dois queimadores manuais separados, proporcionando melhor controlo sobre a chama e permitindo o ajuste do calor. Cada queimador tem uma capacidade de 3,5 litros, oferecendo até 7,5 horas de queima. Feita de aço inoxidável revestido a pó de 4 mm de espessura, a lareira tem um design elegante e intemporal. O vidro temperado está incluído para proteção e estabilidade da chama.

TECHNICAL SPECIFICATIONS

Queimador

Tamanho mínimo do quarto	140 metros cúbicos
Ajustável	Sim
Controlo	Manual
Modelo de queimador	4 Litros Superior
Comprimento da chama	90 cm
Controlo Remoto	Não
Tempo de queima até	7,5 horas
Capacidade	8 Litro
Requisitos de energia	Não
Potência de calor (máx)	6,5 kW
Consumo	0,9 l/h

Dimensões

Comprimento/Largura	140 cm
Altura	50 cm
Profundidade	40 cm
Peso	75 kg

Aparência

Material	Aço
Espessura do aço	4 mm
Cor	Preto
Vidro incluído	Sim

Tipo

Tipo de produto	Lareira a bioetanol embutida de 1 lado
Combustível	Bioetanol
Marca	Foco
Exaustão/Chaminé	Não é requerida
Utilização	Interior
Vista das chamas	Frontal
Garantia	2 anos
Taxa de mudança de ar recomendada	1
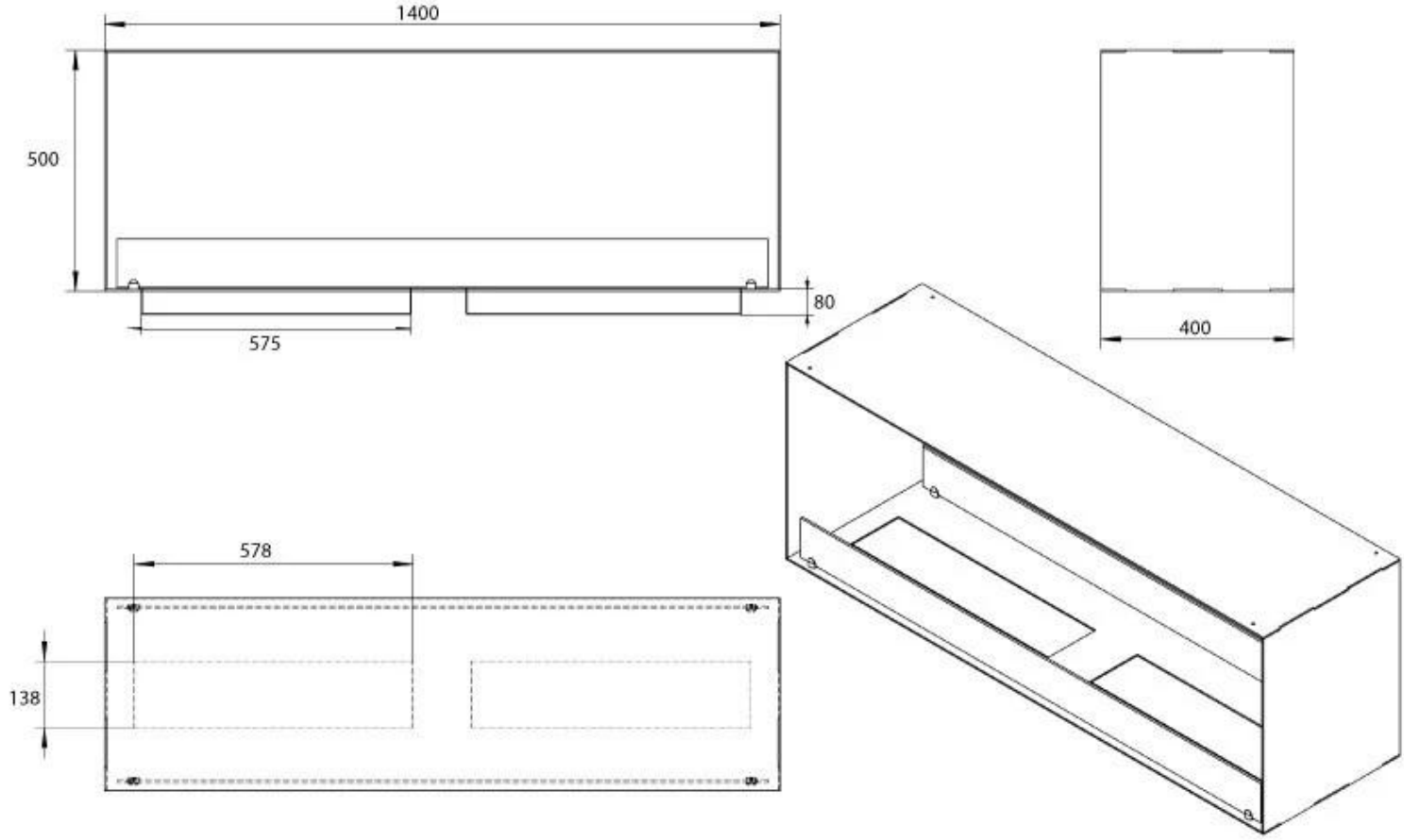
Superior Manual 600