FOCO ROOM DIVIDER 800 MEDIUM

BIO-30-143

Foco Room Divider 1100 Medium Built-in Bioethanol Fireplace é uma lareira de três lados, projetada para integração na parede, oferecendo uma visão das chamas de três ângulos. Com 110 cm de largura e um queimador manual de bioetanol, esta lareira proporciona até 6 horas de queima por enchimento. O design intemporal em aço inoxidável revestido a pó de 4 mm destaca as chamas. O vidro temperado protege as chamas e pode ser instalado conforme desejado. A lareira é fácil de instalar, sem necessidade de certificação especial.

TECHNICAL SPECIFICATIONS

Queimador

Controlo	Manual
Tamanho mínimo do quarto	70 metros cúbicos
Ajustável	Sim
Modelo de queimador	3,5 LitrosSuperior
Comprimento da chama	45 cm
Tempo de queima até	7,5 horas
Requisitos de energia	Não
Potência de calor (máx)	3,2 kW
Consumo	0,46 l/h

Tipo

Tipo de produto	Lareira a bioetanol embutida tipo painel
Combustível	Bioetanol
Exaustão/Chaminé	Não é requerida
Marca	Foco
Utilização	Interior
Vista das chamas	Divisória de espaços
Garantia	2 anos
Taxa de mudança de ar recomendada	1

Dimensões

Comprimento/Largura	80 cm
Altura	50 cm
Profundidade	30 cm
Peso	25 kg

Aparência

Material	Aço
Espessura do aço	4 mm
Cor	Preto
Vidro incluído	Sim
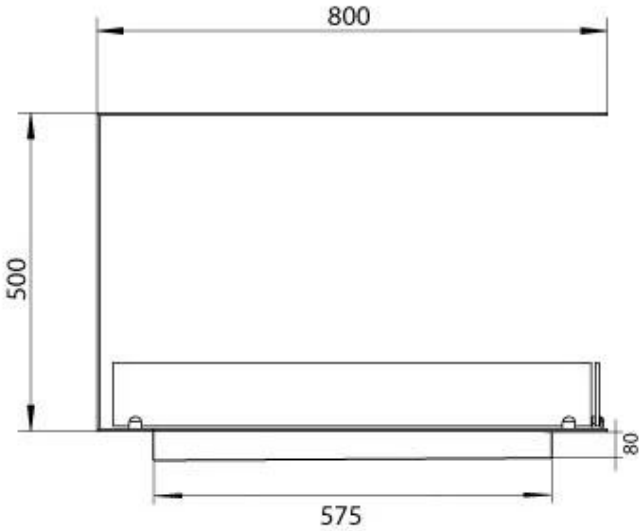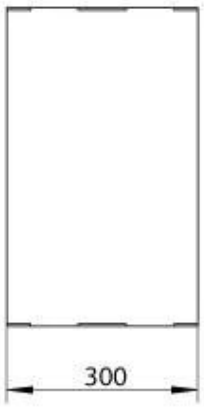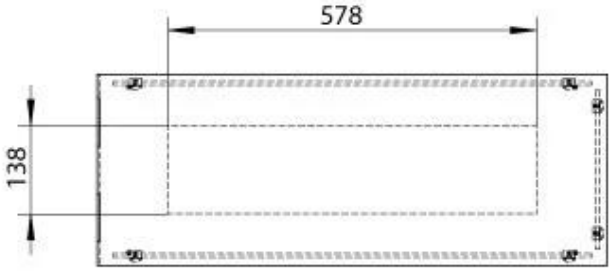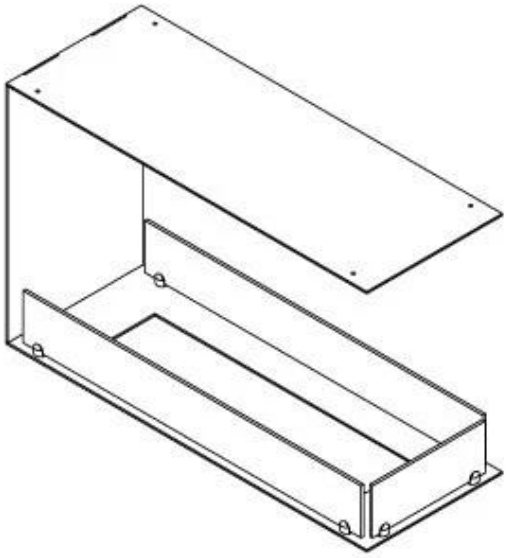
Superior Manual 600