lareira-bioetanol.pt

FOCO MYST FOUR 1200

HYB-30-112

Foco Myst Four 1200 lareira de água flutuante aberta. Perfeito para hotéis, restaurantes e similares.

TECHNICAL SPECIFICATIONS

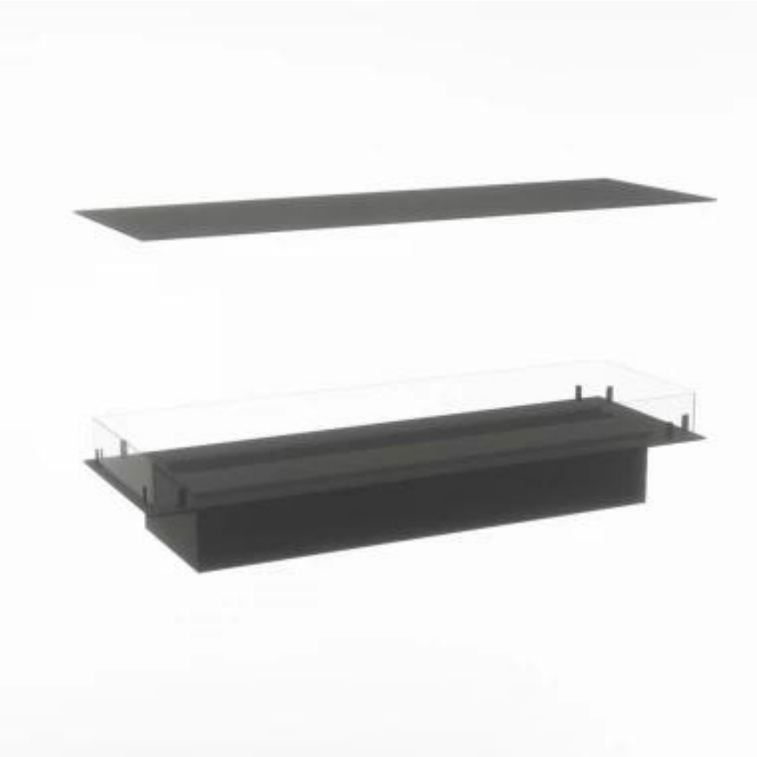

Funkce

Ajustável	Sim
Controlo	Controlo remoto
Controlo Remoto	Sim (incluído)
Termostato	Não

Especificações principais

Tipo de produto	Lareira Opti-myst de 4 lados
Marca	Foco
Utilização	Interior
Garantia	2 anos

Dimensões e peso

Comprimento/Largura	120 cm
Profundidade	40 cm
Peso	30 kg
Comprimento do cabo	150 cm

Especificações técnicas

Modelo de queimador	Dimplex Optimyst Cassette 1000
Combustível	Água e eletrecidade
Tempo de queima até	10 horas
Capacidade	2 Litro
Cor da chama	1 Cores
Potência de calor (máx)	Sem calor kW
Consumo	440 l/h

Material e aparência

Material	Aço
Cor	Preto
Acabamento	Mate
Interior (cor/material)	Preto
Vista das chamas	44,1
Decoração	Madeira (Adicional)
Vidro incluído	Sim
Altura do vidro	15 cm

Detalhes de instalação

Abertura de ventilação necessária	420 cm2

Exaustão/Chaminé	Não é requerida
Requisitos de energia	Sim

TECHNICAL DRAWING

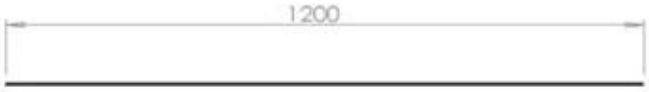

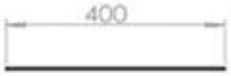

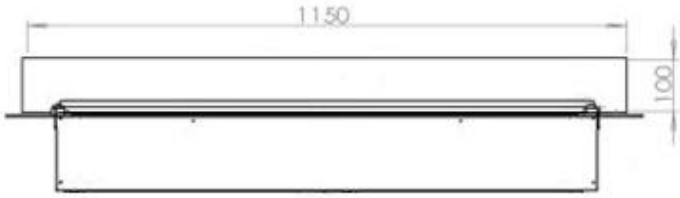

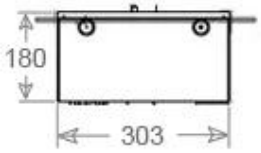

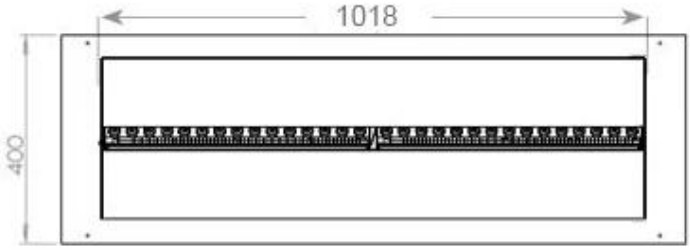

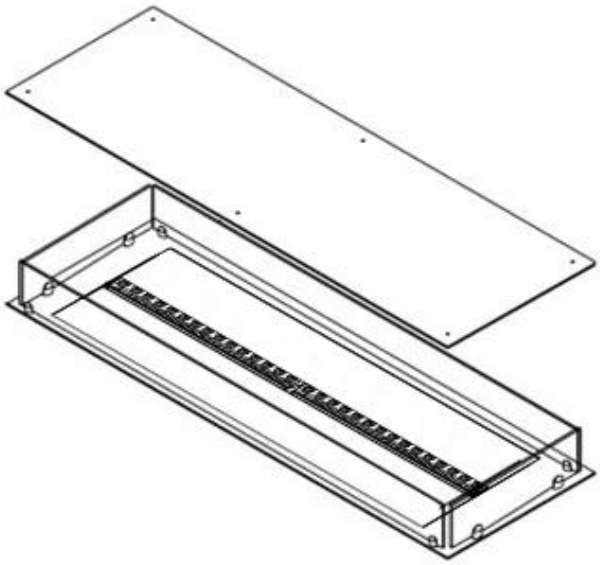

CASSETTE 1000 MANUAL

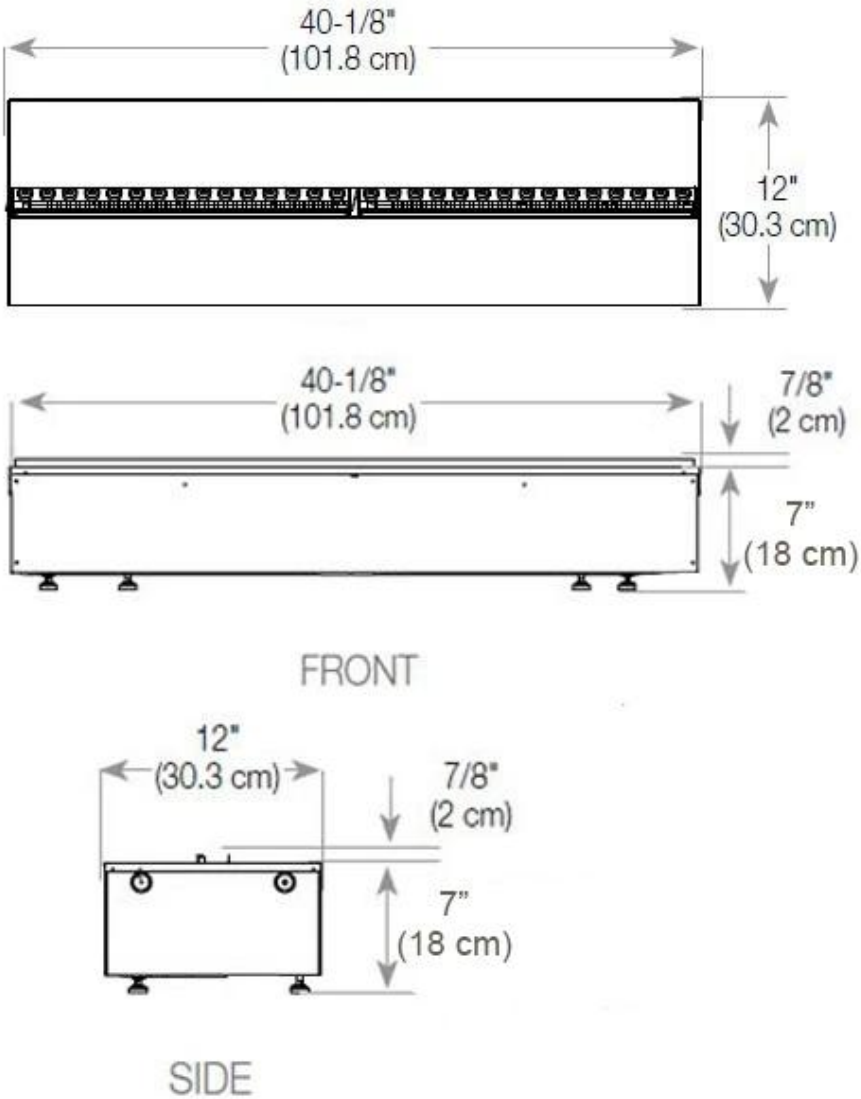

CASSETTE 100 AUTOMATIC

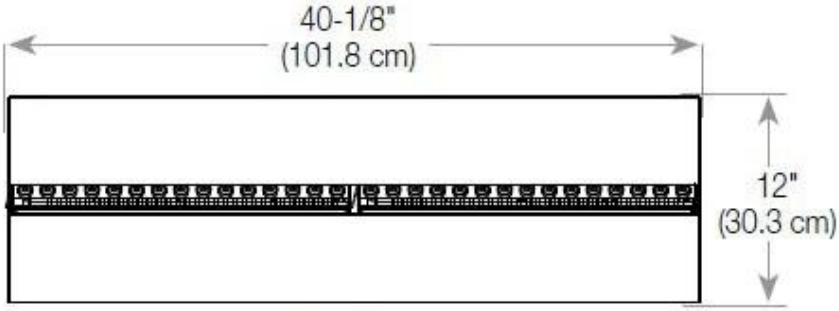

TOP

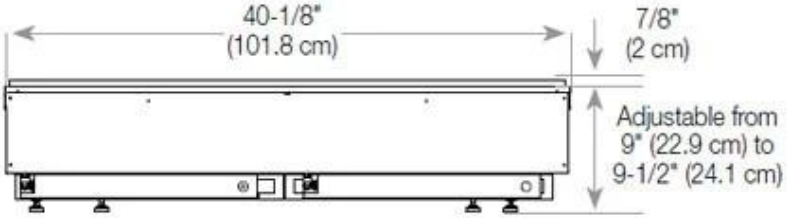

FRONT

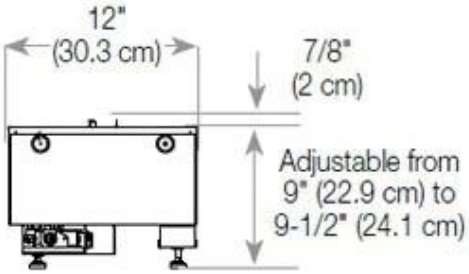

SIDE