FOCO MYST ONE 800

HYB-30-101

Foco Myst One 800 lareira de vapor de água para parede embutida. Chama autêntica sem perigo de incêndio

TECHNICAL SPECIFICATIONS

Funkce

Ajustável	Sim
Controlo	Controlo remoto
Controlo Remoto	Sim (incluído)
Termostato	Não

Especificações principais

Tipo de produto	Lareira Opti-myst embutida de 1 lado
Marca	Foco
Utilização	Interior
Garantia	2 anos

Dimensões e peso

Comprimento/Largura	80 cm
Altura	50 cm
Profundidade	40 cm
Peso	25 kg
Comprimento do cabo	150 cm

Especificações técnicas

Modelo de queimador	Dimplex Optimyst Cassette 500
Combustível	Água e eletrecidade
Tempo de queima até	10 horas
Cor da chama	1 Cores
Capacidade	2 Litro
Potência de calor (máx)	Sem calor kW
Consumo	220 l/h

Material e aparência

Material	Vidro
Material	Aço
Cor	Preto
Acabamento	Mate
Interior (cor/material)	Preto
Vista das chamas	Frontal
Decoração	Madeira (Adicional)
Vidro incluído	Sim
Altura do vidro	15 cm

Detalhes de instalação

Abertura de ventilação necessária	210 cm2
Exaustão/Chaminé	Não é requerida
Requisitos de energia	Sim

CASSETTE 500 AUTOMATIC

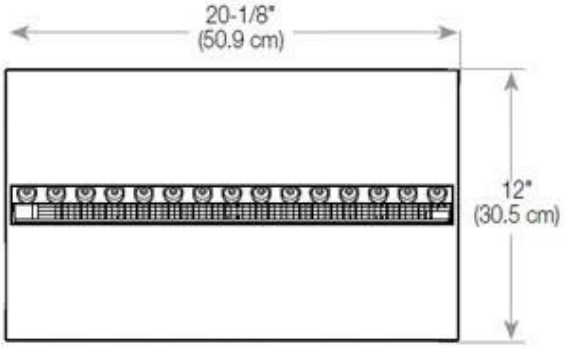

TOP

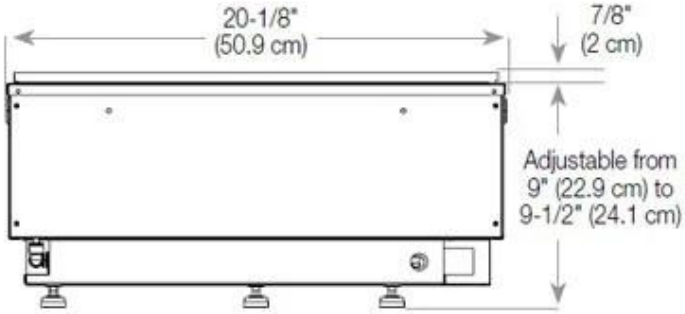

FRONT

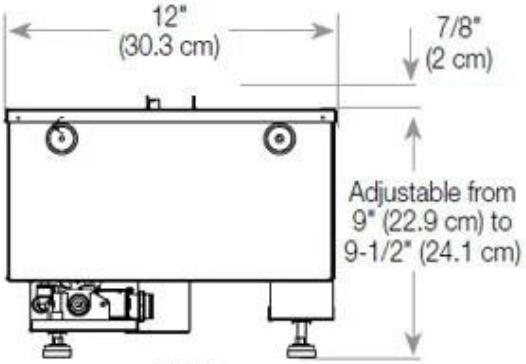

SIDE

CASSETTE 500 MANUAL

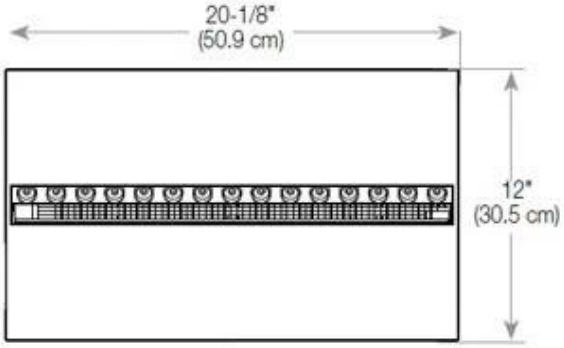

TOP

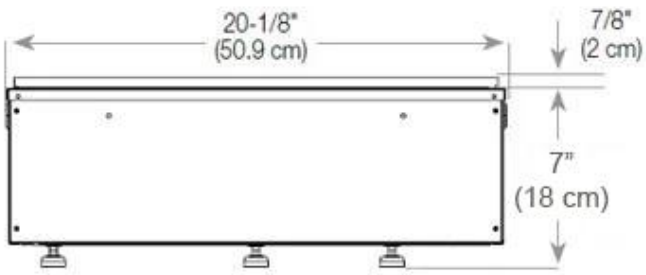

FRONT

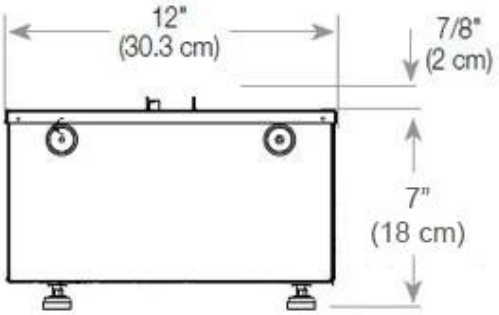

SIDE
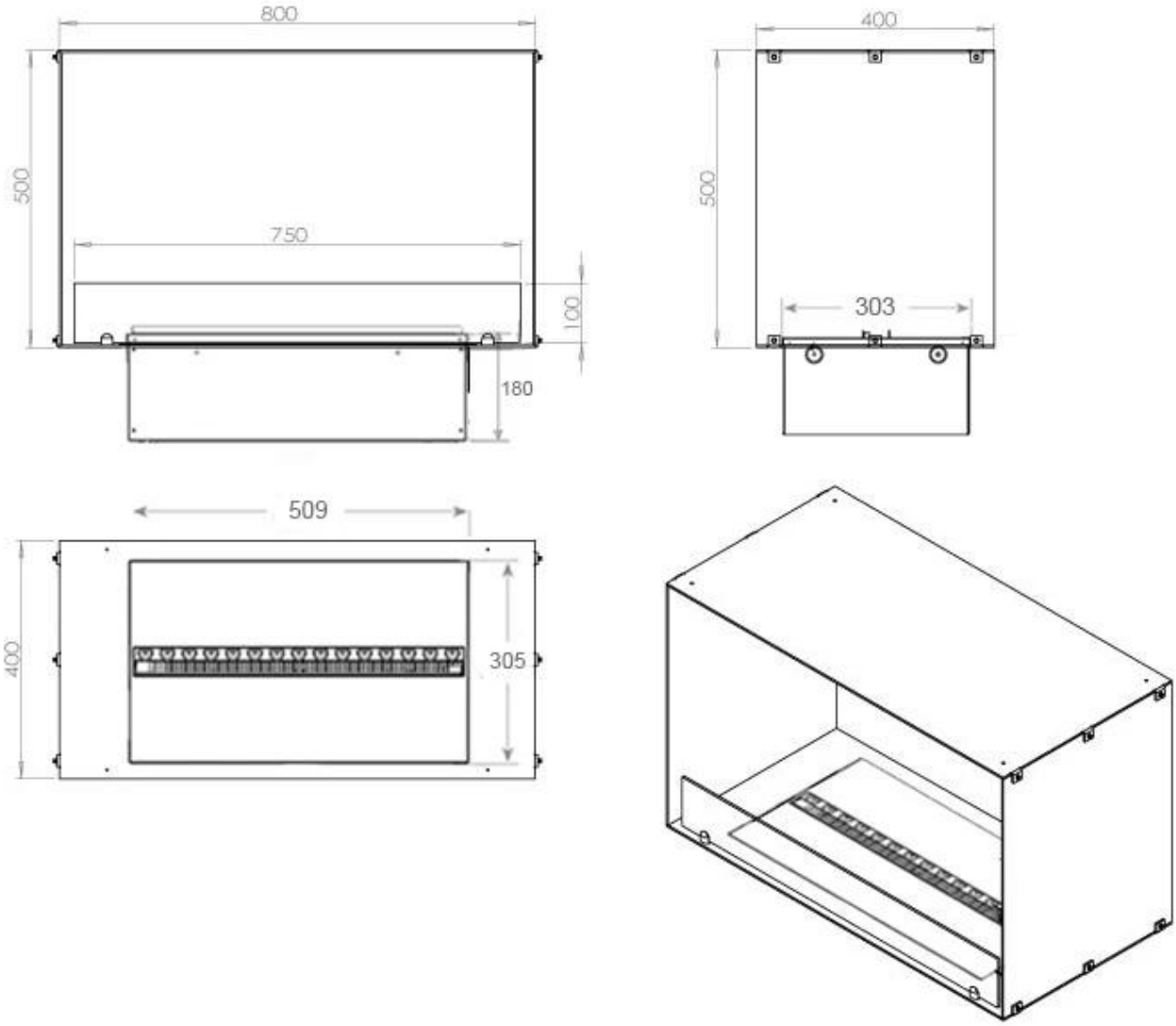
TECHNICAL DRAWING