FOCO CORNER LEFT 800 - CANTO ESQUERDO

BIO-30-122

Foco Corner Left 800 é uma elegante lareira de canto a bioetanol, projetada para instalação na parede, permitindo que você desfrute das chamas de dois lados: frente e esquerda. Este modelo de lado esquerdo é perfeito para criar uma atmosfera acolhedora em qualquer ambiente. Você pode escolher entre um queimador de bioetanol manual ou automático, oferecendo níveis de chama ajustáveis e controlo remoto para maior conveniência. Fabricada em aço inoxidável revestido a pó de 4 mm e com vidro temperado, a lareira garante uma experiência de chama estável e segura.

TECHNICAL SPECIFICATIONS

Queimador

Ajustável	Sim
Controlo	Controlo remoto
Controlo	Automático
Controlo	Manual
Tamanho mínimo do quarto	70 metros cúbicos
Modelo de queimador	3,5 LitrosSuperior
Comprimento da chama	45 cm
Tempo de queima até	7,5 horas
Controlo Remoto	Sim (compra adicional)
Requisitos de energia	Sim
Requisitos de energia	Não
Potência de calor (máx)	3,2 kW
Consumo	0,46 l/h

Dimensões

Comprimento/Largura	80 cm
Altura	50 cm
Profundidade	40 cm
Peso	25 kg

Aparência

Material	Aço
Espessura do aço	4 mm
Cor	Preto
Vidro incluído	Sim

Tipo

Tipo de produto	Lareira a bioetanol embutida tipo painel
Combustível	Bioetanol
Exaustão/Chaminé	Não é requerida
Marca	Foco
Utilização	Interior
Vista das chamas	Lado esquerdo
Garantia	2 anos
Taxa de mudança de ar recomendada	1

Automatic burner

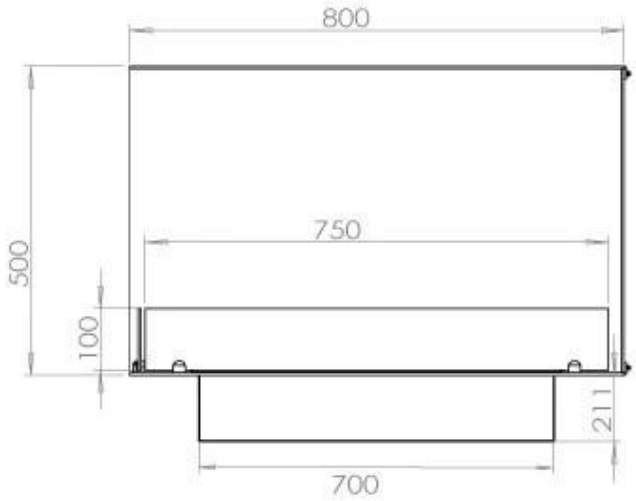

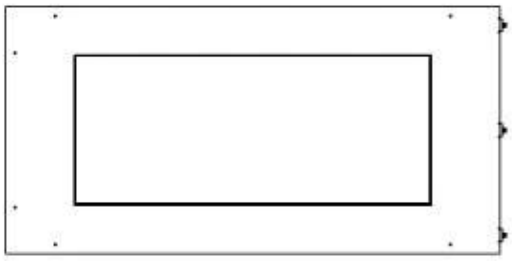

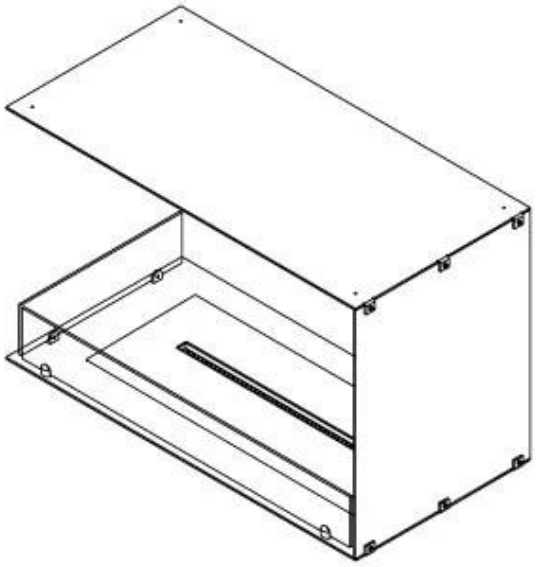

PrimeFire 700

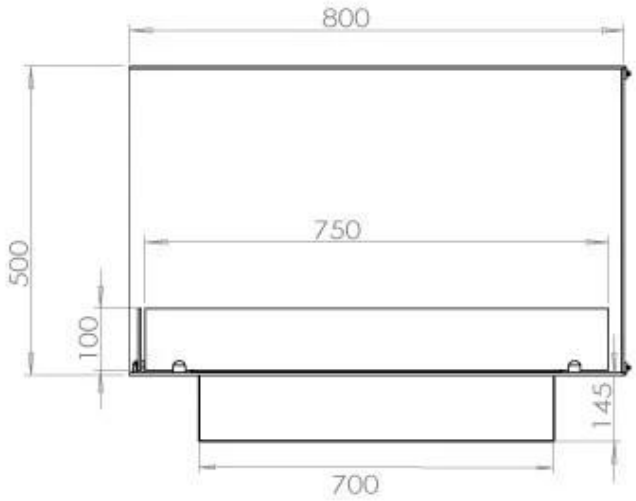

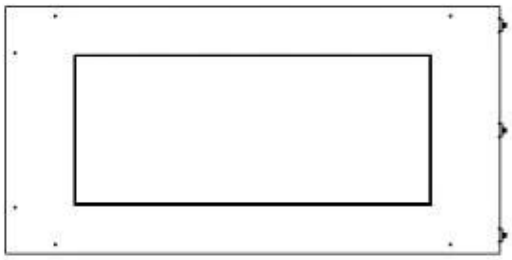

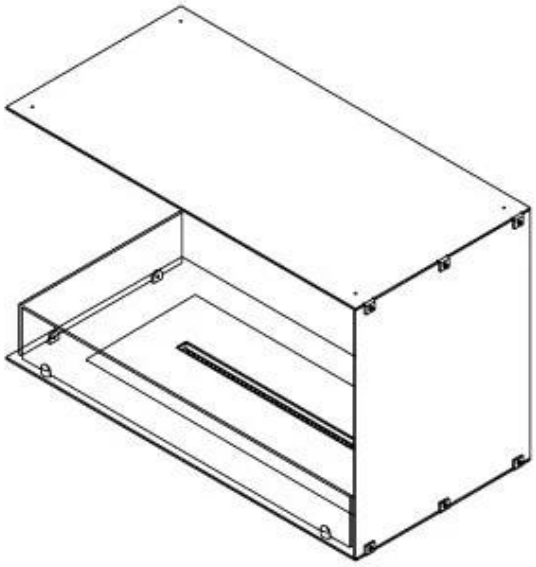
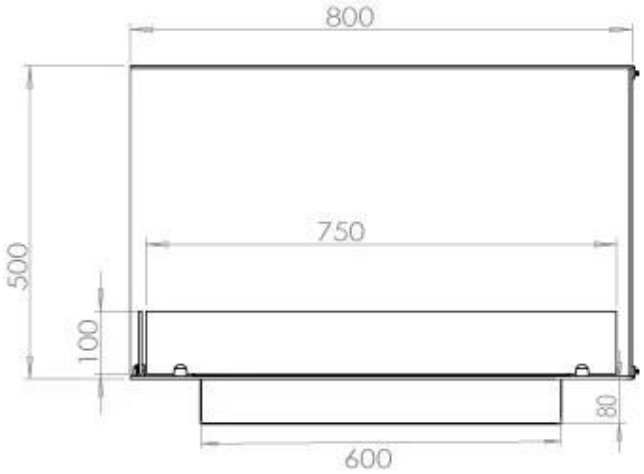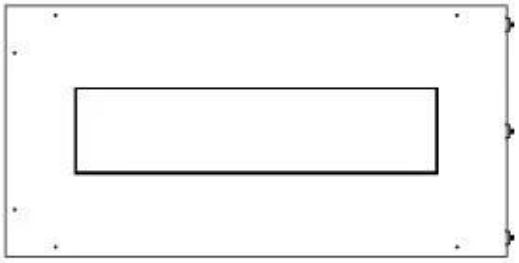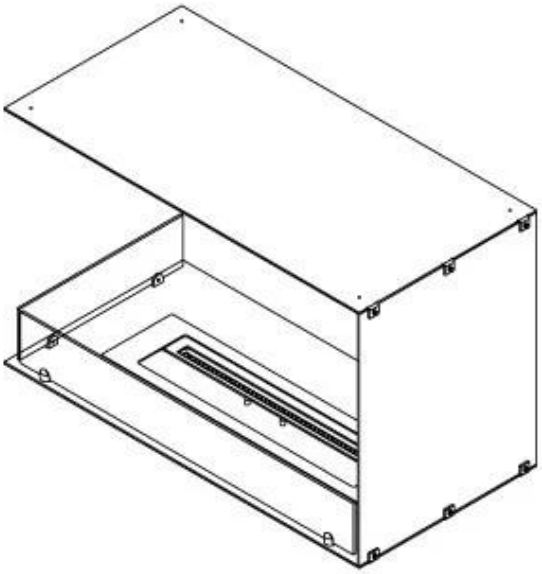
Superior Manual