FOCO THREE 800

BIO-30-113

Foco Three 800 é uma elegante lareira a bioetanol embutida de 3 lados, projetada para instalação embutida, permitindo que você desfrute das chamas de três lados: esquerdo, frontal e direito. Esta lareira é perfeita para paredes divisórias, como em torno de uma TV, oferecendo um design moderno e atemporal. Escolha entre um queimador de bioetanol manual ou automático, que fornece níveis de chama ajustáveis e controlo remoto para maior conveniência. Fabricada em aço inoxidável revestido a pó de 4 mm e equipada com vidro temperado, garante uma experiência de chama estável e segura.

TECHNICAL SPECIFICATIONS

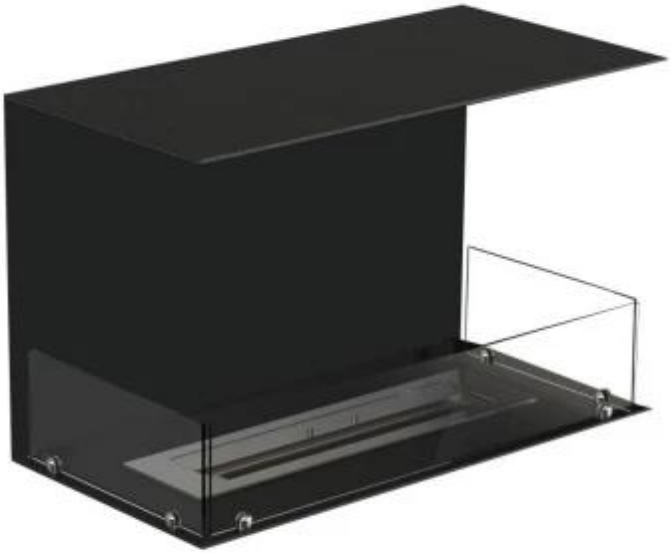

Queimador

Controlo	Manual
Controlo	Controlo remoto
Controlo	Automático
Tamanho mínimo do quarto	70 metros cúbicos
Ajustável	Sim
Modelo de queimador	3,5 LitrosSuperior
Comprimento da chama	45 cm
Tempo de queima até	6,5 horas
Controlo Remoto	Sim (compra adicional)
Requisitos de energia	Não
Requisitos de energia	Sim
Potência de calor (máx)	3,2 kW
Consumo	0,46 l/h

Dimensões

Comprimento/Largura	80 cm
Altura	50 cm
Profundidade	40 cm
Peso	25 kg

Aparência

Material	Aço
Espessura do aço	4 mm
Cor	Preto
Vidro incluído	Sim

Tipo

Tipo de produto	Lareira a bioetanol embutida de 3 lados
Combustível	Bioetanol
Exaustão/Chaminé	Não é requerida
Marca	Foco
Utilização	Interior
Garantia	2 anos
Taxa de mudança de ar recomendada	1

TECHNICAL DRAWING

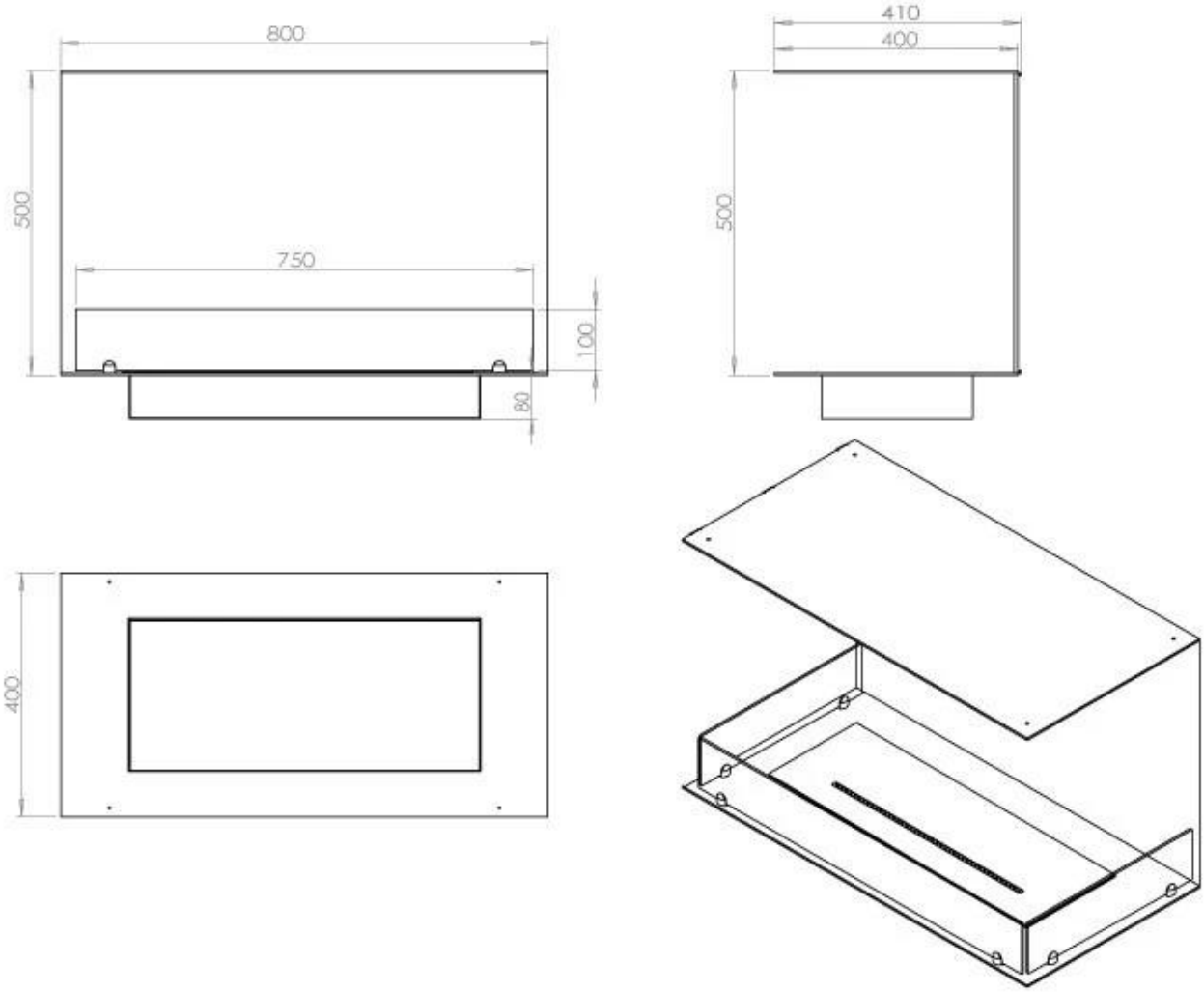

PrimeFire 700

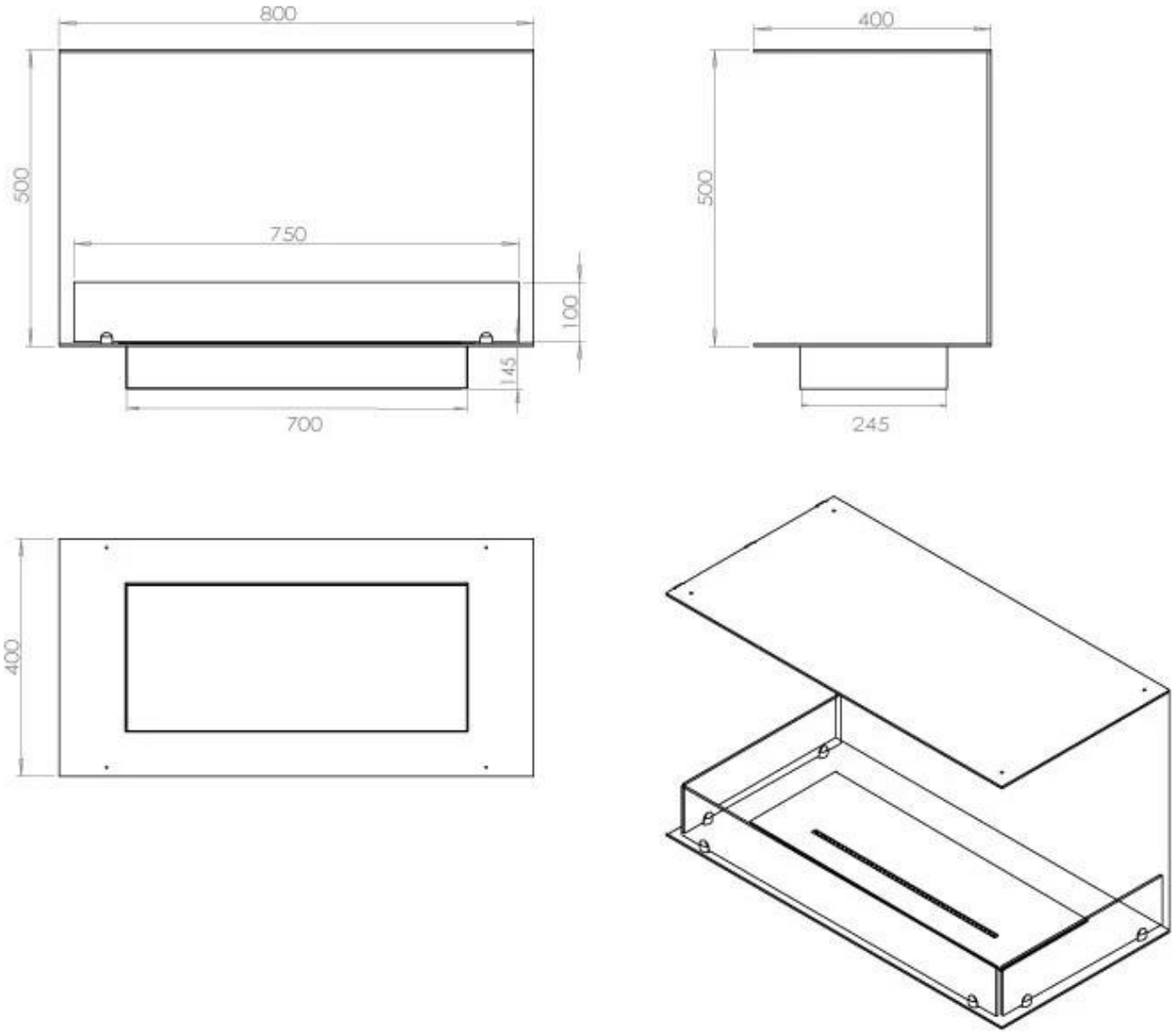
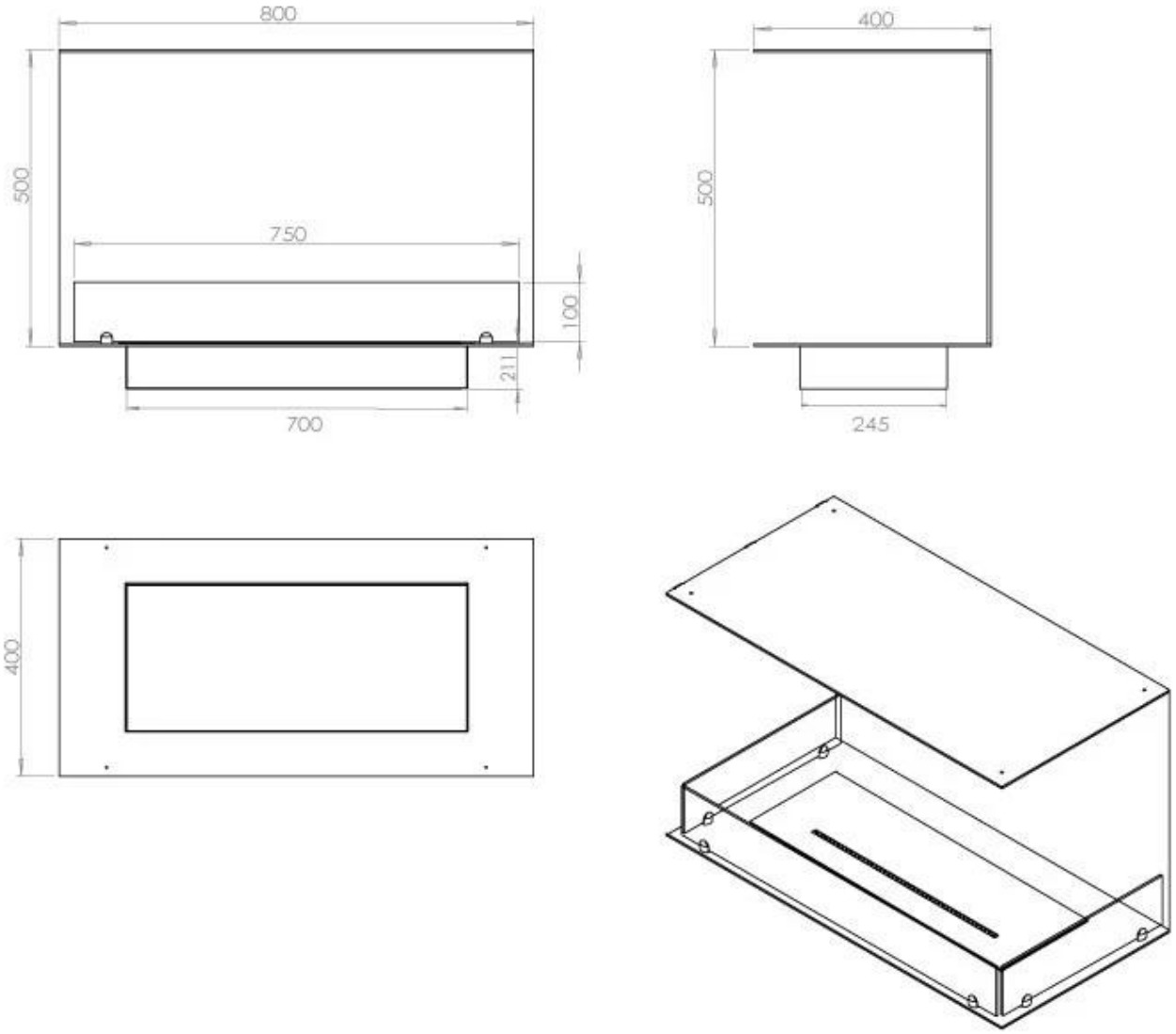
Automatic burner 700