FOCO CORNER RIGHT 800 - CANTO DIREITO

BIO-30-119

Foco Corner Right 800 é uma elegante lareira a bioetanol para canto, projetada para instalação embutida, permitindo que você desfrute das chamas de dois lados abertos. Este modelo de lado direito apresenta uma frente aberta e um lado direito. Fabricada em aço inoxidável revestido a pó, vem com vidro temperado para proteger as chamas de correntes de ar e rajadas de vento. Escolha entre um queimador manual ou automático, com controlo remoto e recursos de segurança adicionais. Seu design atemporal faz desta lareira uma opção perfeita para casas modernas.

TECHNICAL SPECIFICATIONS

Queimador

Ajustável	Sim
Controlo	Controlo remoto
Controlo	Automático
Controlo	Manual
Tamanho mínimo do quarto	70 metros cúbicos
Modelo de queimador	3,5 LitrosSuperior
Comprimento da chama	45 cm
Controlo Remoto	Sim (compra adicional)
Tempo de queima até	7,5 horas
Requisitos de energia	Não
Requisitos de energia	Sim
Potência de calor (máx)	3,2 kW
Consumo	0,46 l/h

Dimensões

Comprimento/Largura	80 cm
Altura	50 cm
Profundidade	40 cm
Peso	25 kg

Aparência

Material	Aço
Espessura do aço	4 mm
Cor	Preto
Vidro incluído	Sim

Tipo

Tipo de produto	Lareira a bioetanol embutida tipo painel
Combustível	Bioetanol
Exaustão/Chaminé	Não é requerida
Marca	Foco
Utilização	Interior
Vista das chamas	46
Garantia	2 anos
Taxa de mudança de ar recomendada	1

Automatic burner

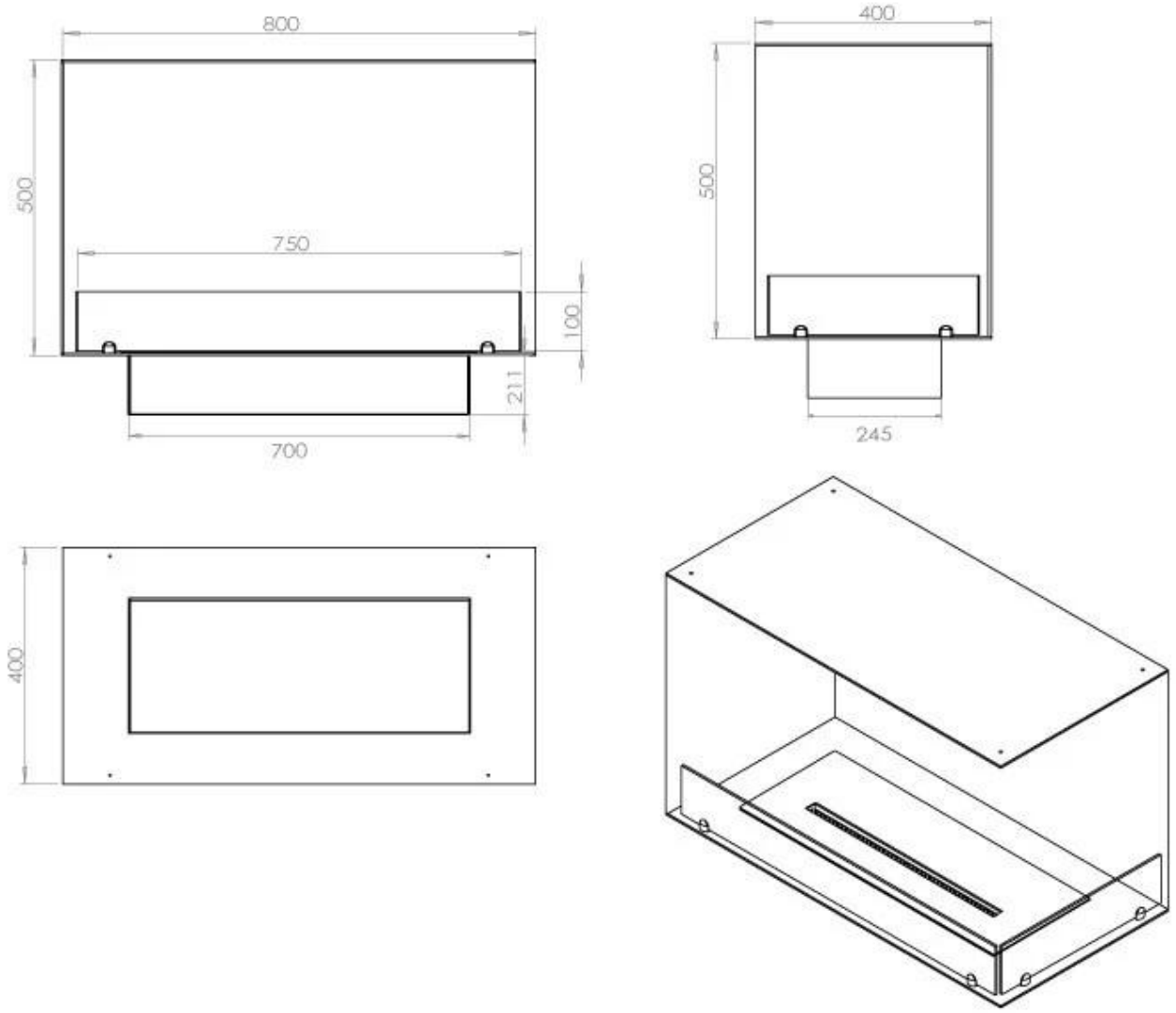

PrimeFire 700

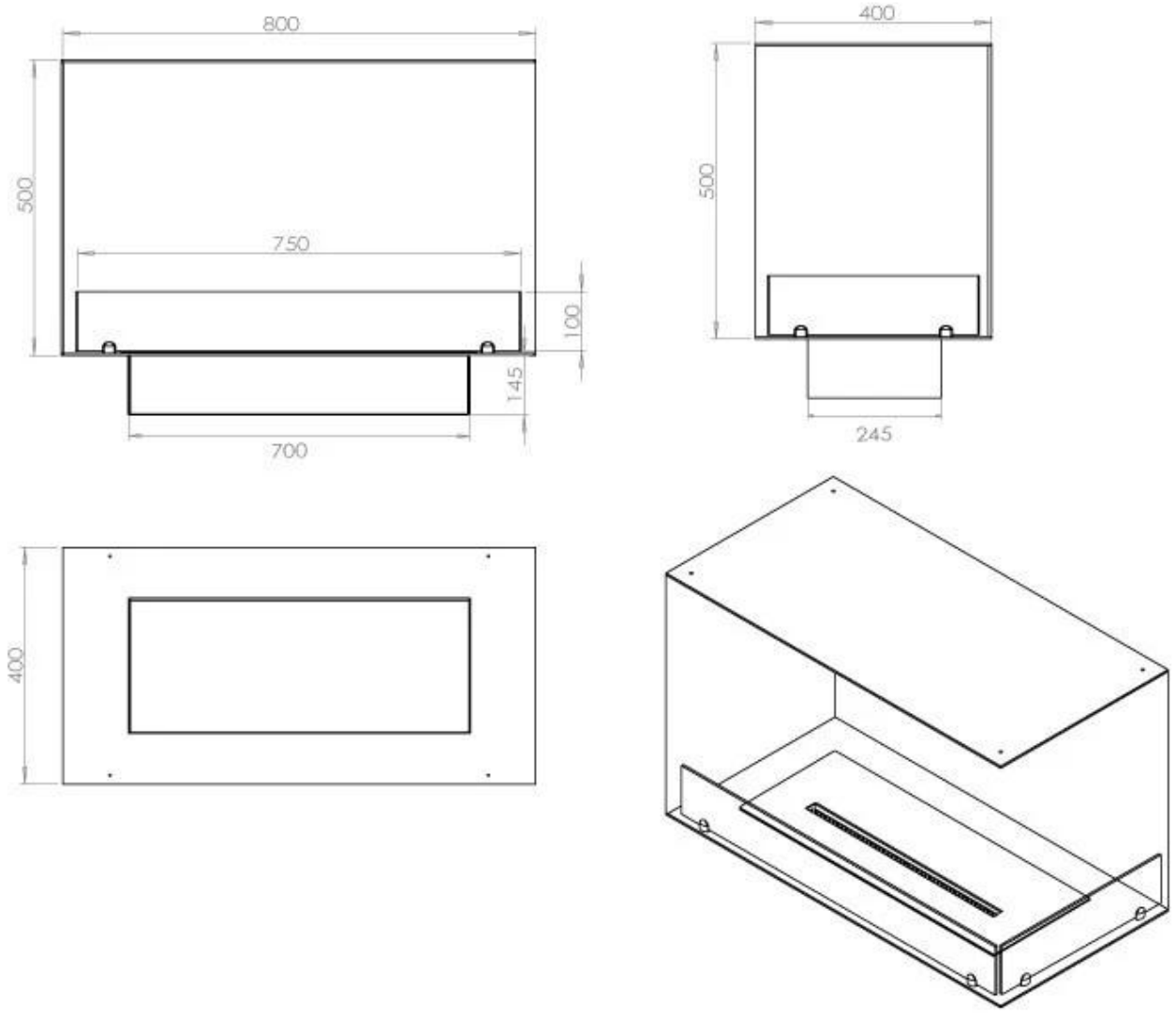
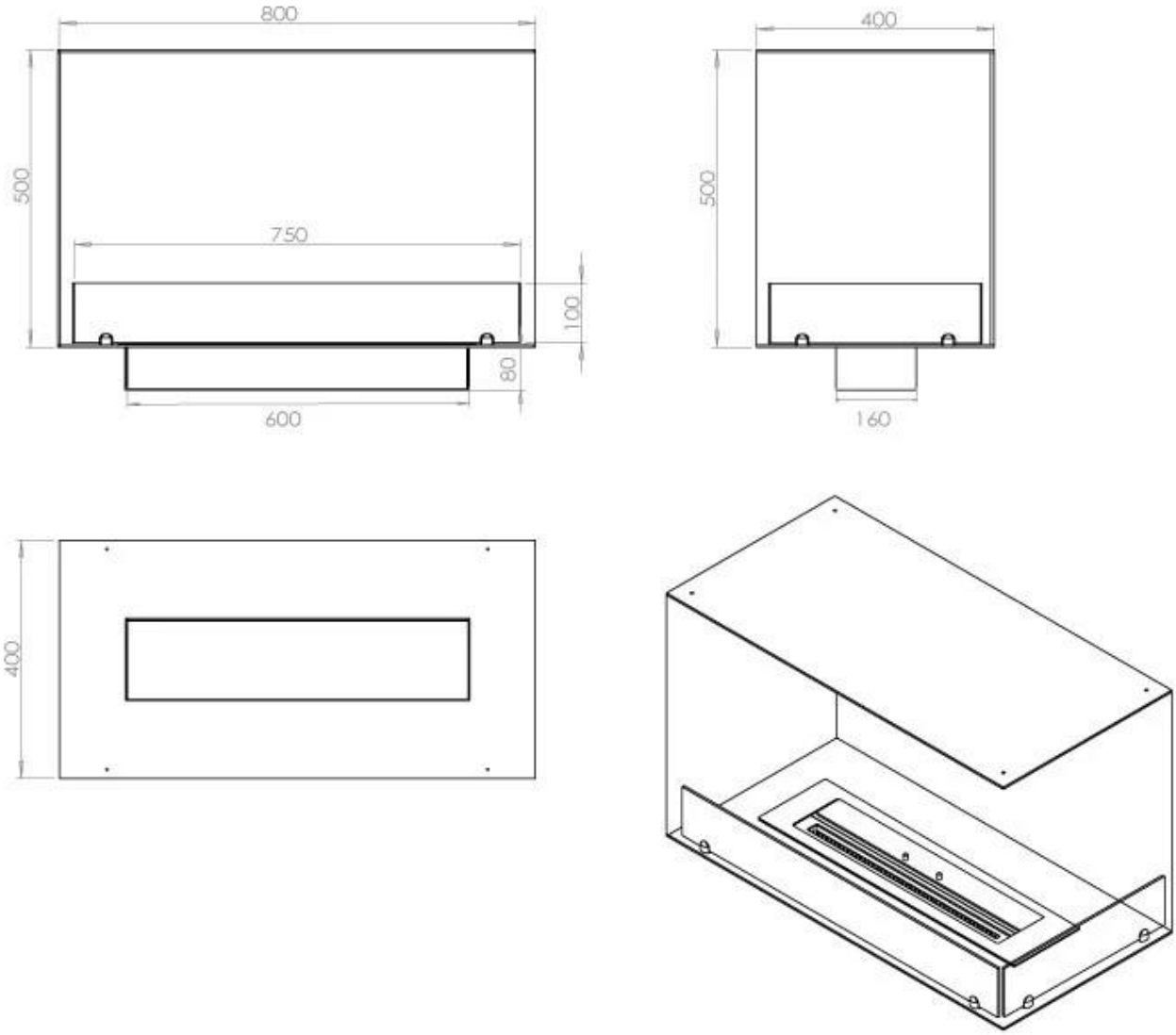
Superior Manual