lareira-bioetanol.pt

# HALIFAX AÇO - 80 CM

BIO-40-108

Halifax é uma lareira de bioetanol suspensa e oval com 80 cm de largura, feita de aço escovado com 4 mm de espessura para um acabamento moderno e elegante. Possui um queimador de bioetanol de 2 litros, proporcionando até 7 horas de queima por enchimento. Um vidro de segurança protege as chamas das correntes de ar. A lareira é facilmente montada no teto com o suporte e a haste incluídos, que podem ser estendidos conforme necessário. Ideal para divisões com pelo menos 45 m³, não requer chaminé.

## TECHNICAL SPECIFICATIONS

### Especificações principais

| | |
|---|---|
| Tipo de produto | Lareira a bioetanol de tecto |
| Marca | ScandiFlames |
| Utilização | Interior |
| Garantia | 2 anos |

### Dimensões & Peso

| | |
|---|---|
| Comprimento/Largura | 80 cm |
| Altura | 160 cm |
| Profundidade | 30 cm |

### Especificações Técnicas

| | |
|---|---|
| Tamanho mínimo do quarto | 45 metros cúbicos |
| Combustível | Bioetanol |
| Tempo de queima até | 7 horas |
| Capacidade | 2 Litro |
| Potência de calor (máx) | 2 kW |
| Consumo | 0,3 l/h |

### Especificações do queimador

| | |
|---|---|
| Ajustável | Sim |
| Controlo | Manual |
| Comprimento da chama | 21 cm |
| Controlo Remoto | Não |

### Material e aparência

| | |
|---|---|
| Material | Aço |
| Cor | Aço |
| Vidro incluído | Sim |

### Detalhes de instalação

| | |
|---|---|
| Exaustão/Chaminé | Não é requerida |
| Requisitos de energia | Não |

TECHNICAL DRAWING

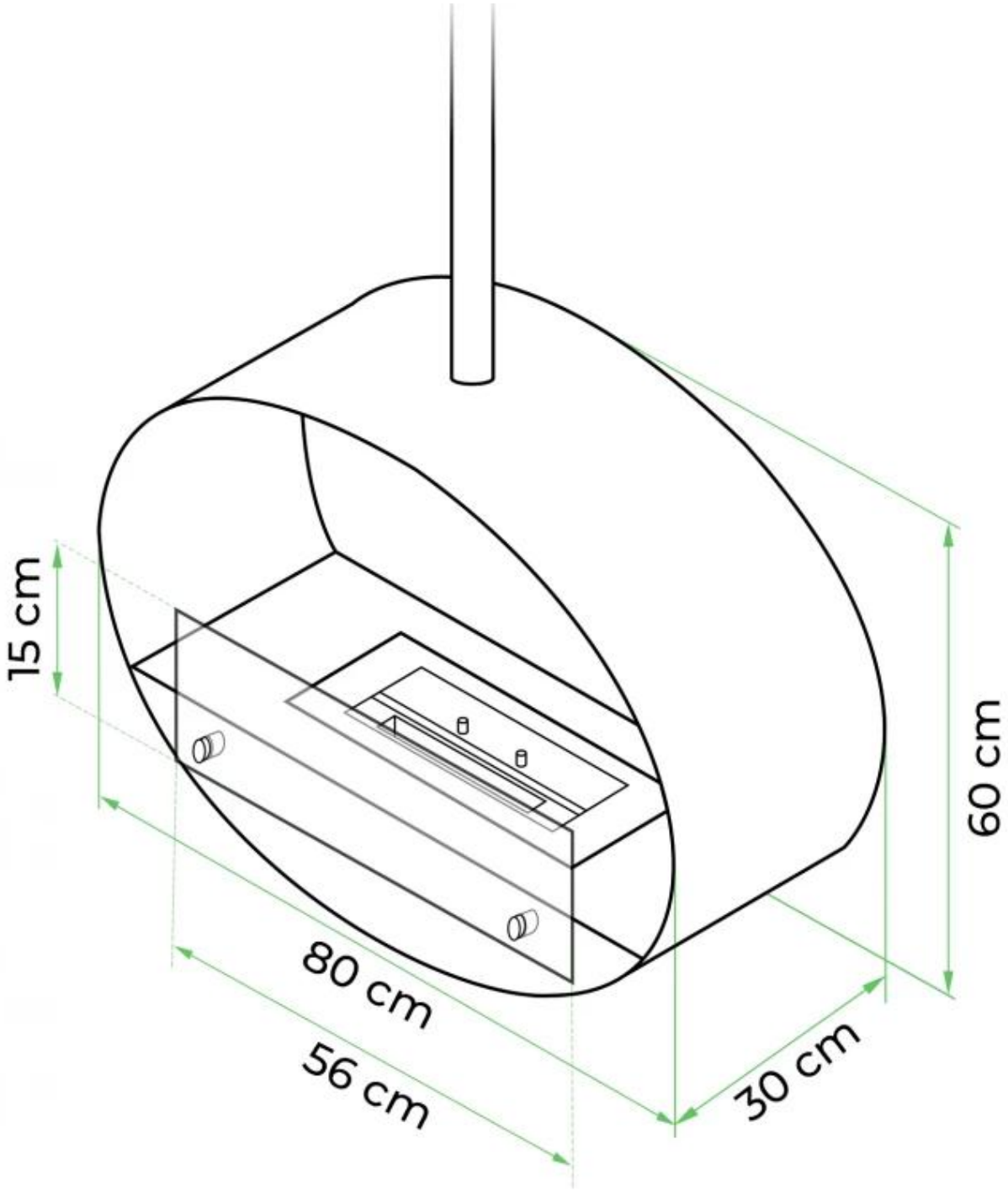

TECHNICAL DRAWING

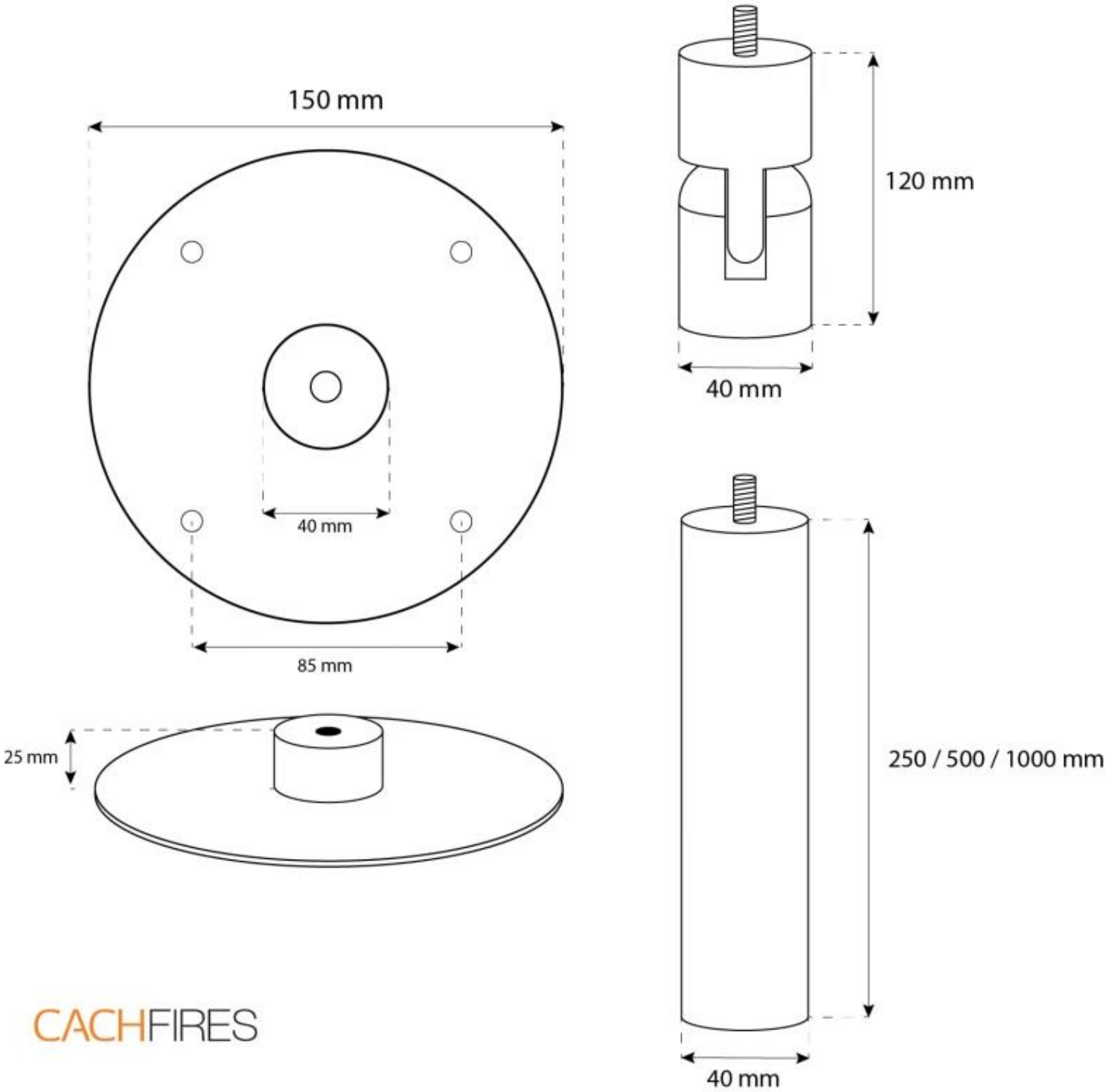


CACHFIRES

TECHNICAL DRAWING

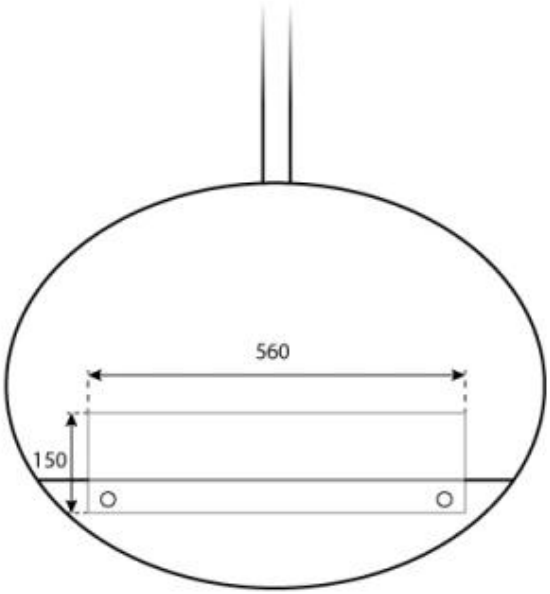


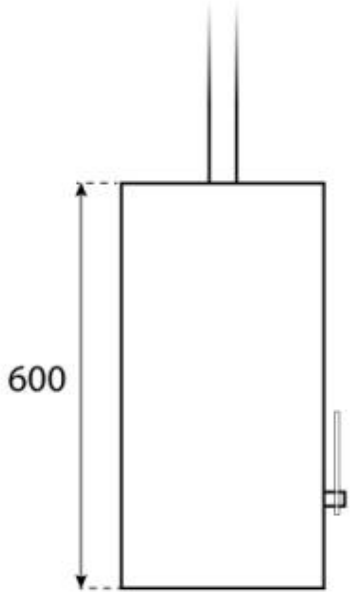


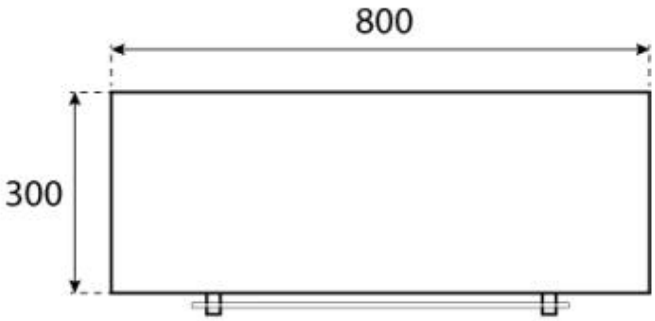


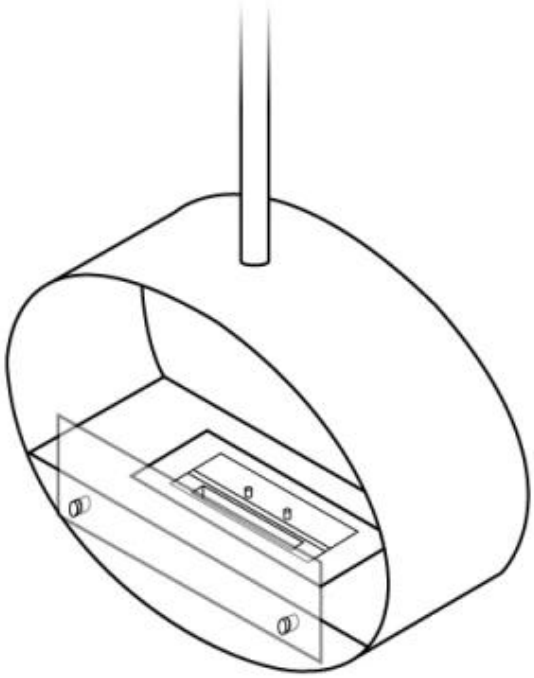

CACHFIRES