HALIFAX PRETO - 60 CM

BIO-40-105

Halifax é uma lareira de bioetanol suspensa e oval elegante, com 60 cm de largura. Possui um queimador de bioetanol de 1,5 litros, oferecendo até 6 horas de queima por enchimento. Feita de aço preto revestido a pó com 4 mm de espessura, a lareira inclui um vidro de segurança à frente das chamas para maior proteção contra correntes de ar. A Halifax é ideal para criar uma atmosfera acolhedora e pode ser instalada em várias alturas com a haste de teto incluída. Perfeita para casas modernas.

TECHNICAL SPECIFICATIONS

Especificações principais

Tipo de produto	Lareira a bioetanol de tecto
Marca	ScandiFlames
Utilização	Interior
Garantia	2 anos

Dimensões & Peso

Comprimento/Largura	60 cm
Altura	140 cm
Profundidade	30 cm

Especificações Técnicas

Tamanho mínimo do quarto	45 metros cúbicos
Combustível	Bioetanol
Tempo de queima até	6 horas
Capacidade	1,5 Litro
Potência de calor (máx)	2,2 kW
Consumo	0,25 l/h

Especificações do queimador

Ajustável	Sim
Controlo	Manual
Comprimento da chama	24 cm
Controlo Remoto	Não

Material e aparência

Material	Aço
Cor	Preto
Vidro incluído	Sim

Detalhes de instalação

Exaustão/Chaminé	Não é requerida
Requisitos de energia	Não

TECHNICAL DRAWING

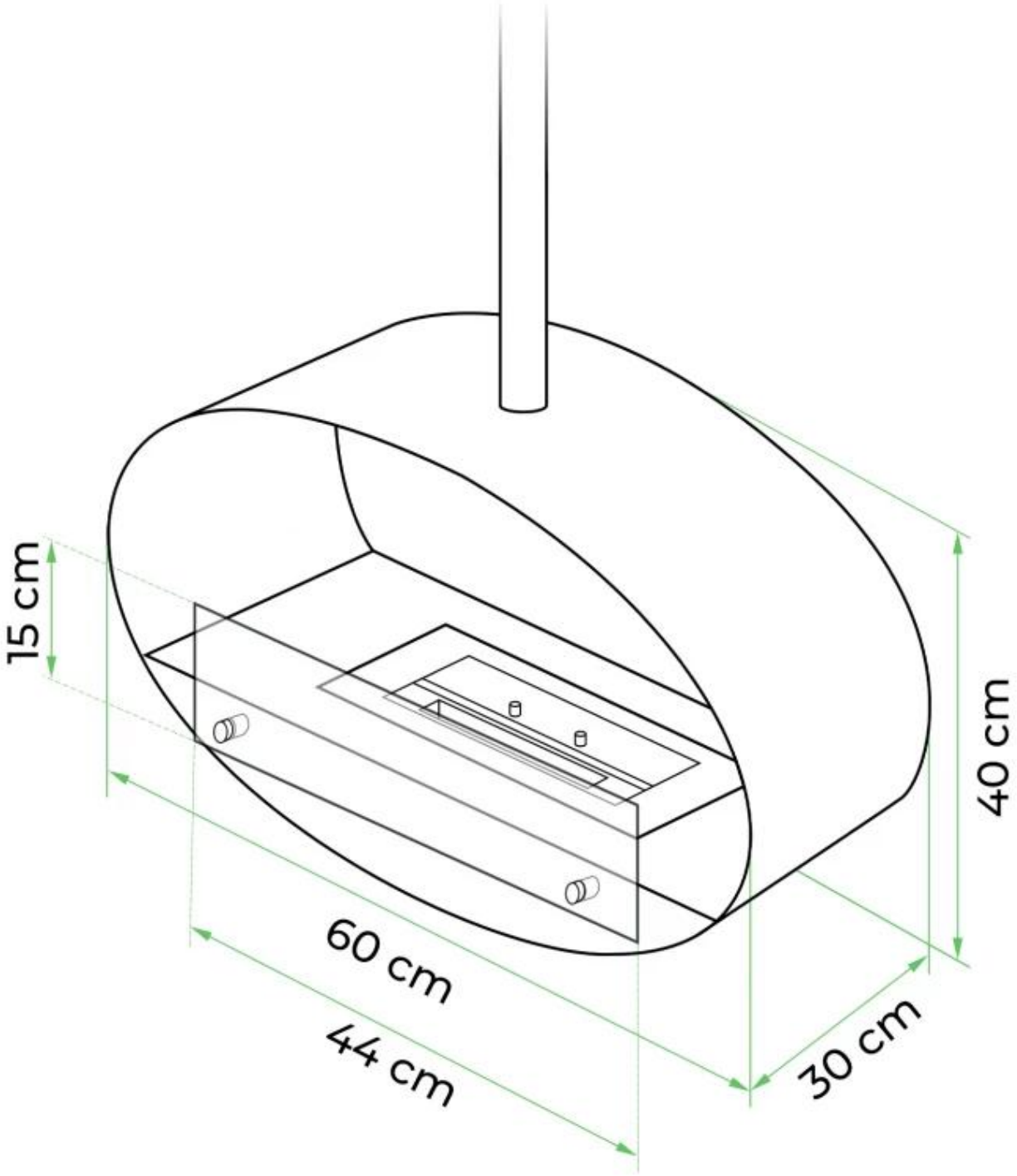

TECHNICAL DRAWING

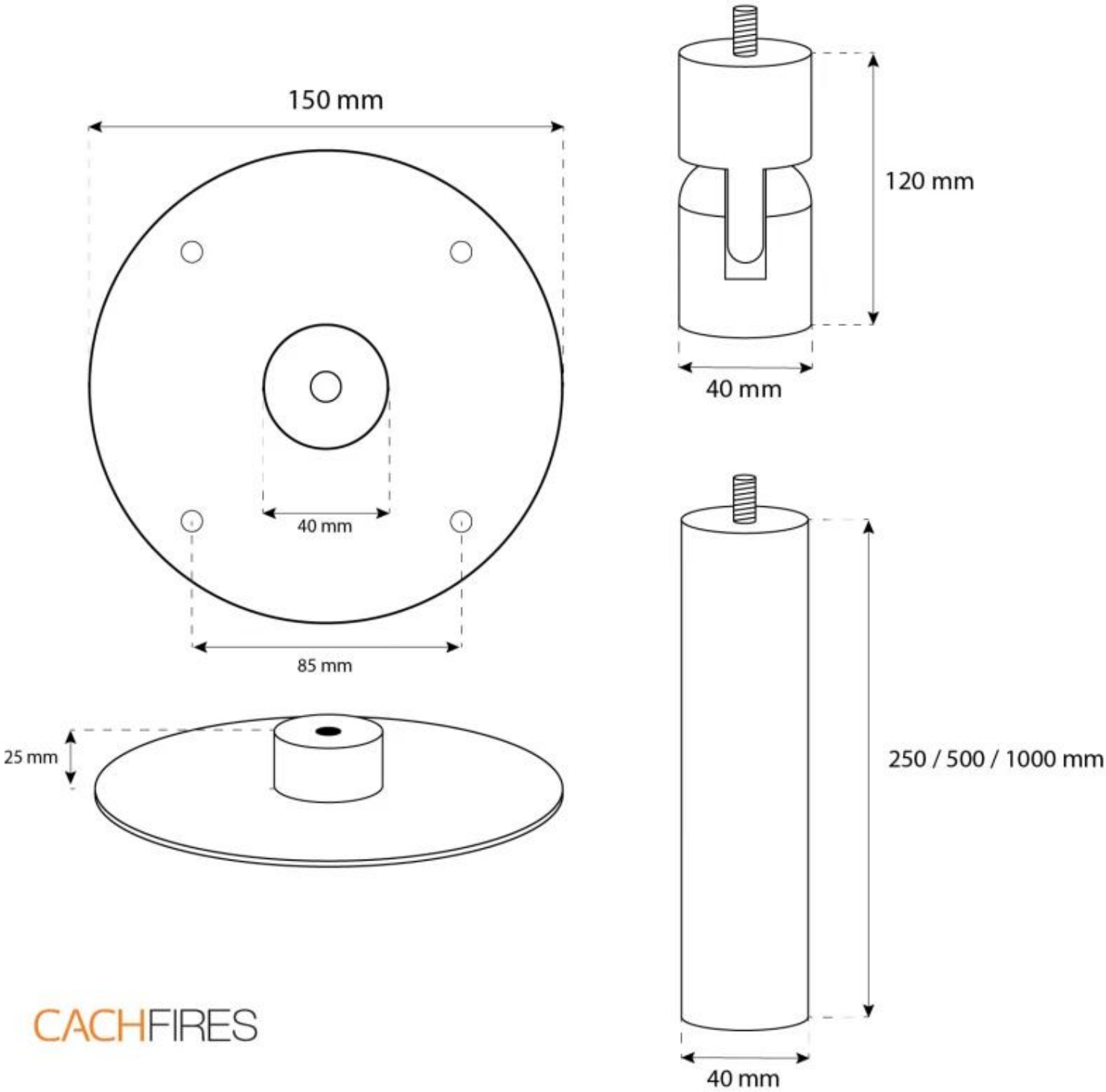

CACHFIRES

TECHNICAL DRAWING

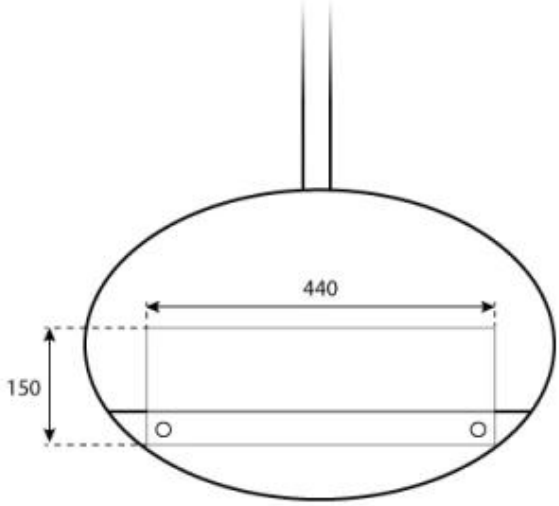

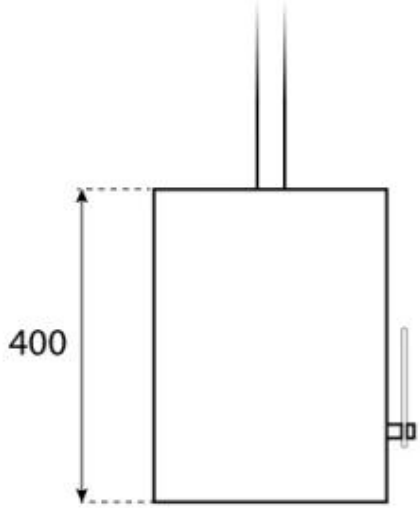

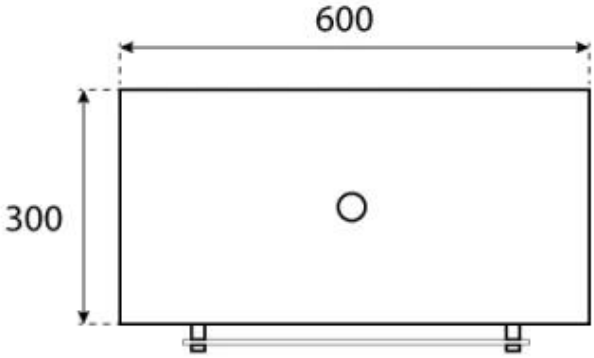

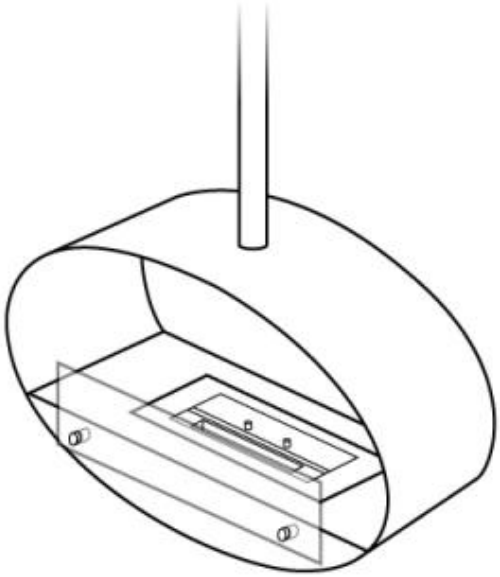

CACHFIRES