OTTAWA AÇO - 60 CM

BIO-40-104

Ottawa é uma lareira de bioetanol suspensa e elegante com 60 cm de diâmetro, feita de aço escovado com 4 mm de espessura para um visual moderno e rústico. Possui um queimador de bioetanol de 1,5 litros, oferecendo até 6 horas de queima por enchimento. A chama é ajustável e não requer chaminé, facilitando a instalação com o suporte de teto e a haste de 1 metro incluídos, que podem ser estendidos conforme necessário. Ideal para criar uma atmosfera acolhedora em divisões com pelo menos 40 m³.

TECHNICAL SPECIFICATIONS

Especificações principais

Tipo de produto	Lareira a bioetanol de tecto
Marca	ScandiFlames
Utilização	Interior
Garantia	2 anos

Dimensões & Peso

Comprimento/Largura	60 cm
Altura	160 cm
Profundidade	20 cm
Diâmetro	60 cm

Especificações Técnicas

Tamanho mínimo do quarto	45 metros cúbicos
Combustível	Bioetanol
Tempo de queima até	6 horas
Capacidade	1,5 Litro
Potência de calor (máx)	2,2 kW
Consumo	0,25 l/h
Taxa de mudança de ar recomendada	1

Especificações do queimador

Ajustável	Sim
Controlo	Manual
Comprimento da chama	24 cm
Modelo de queimador	1,2 Litros Deluxe
Controlo Remoto	Não

Material e aparência

Material	Aço
Cor	Aço
Forma	Redondo
Vidro incluído	Sim

Detalhes de instalação

Exaustão/Chaminé	Não é requerida
Requisitos de energia	Não

TECHNICAL DRAWING

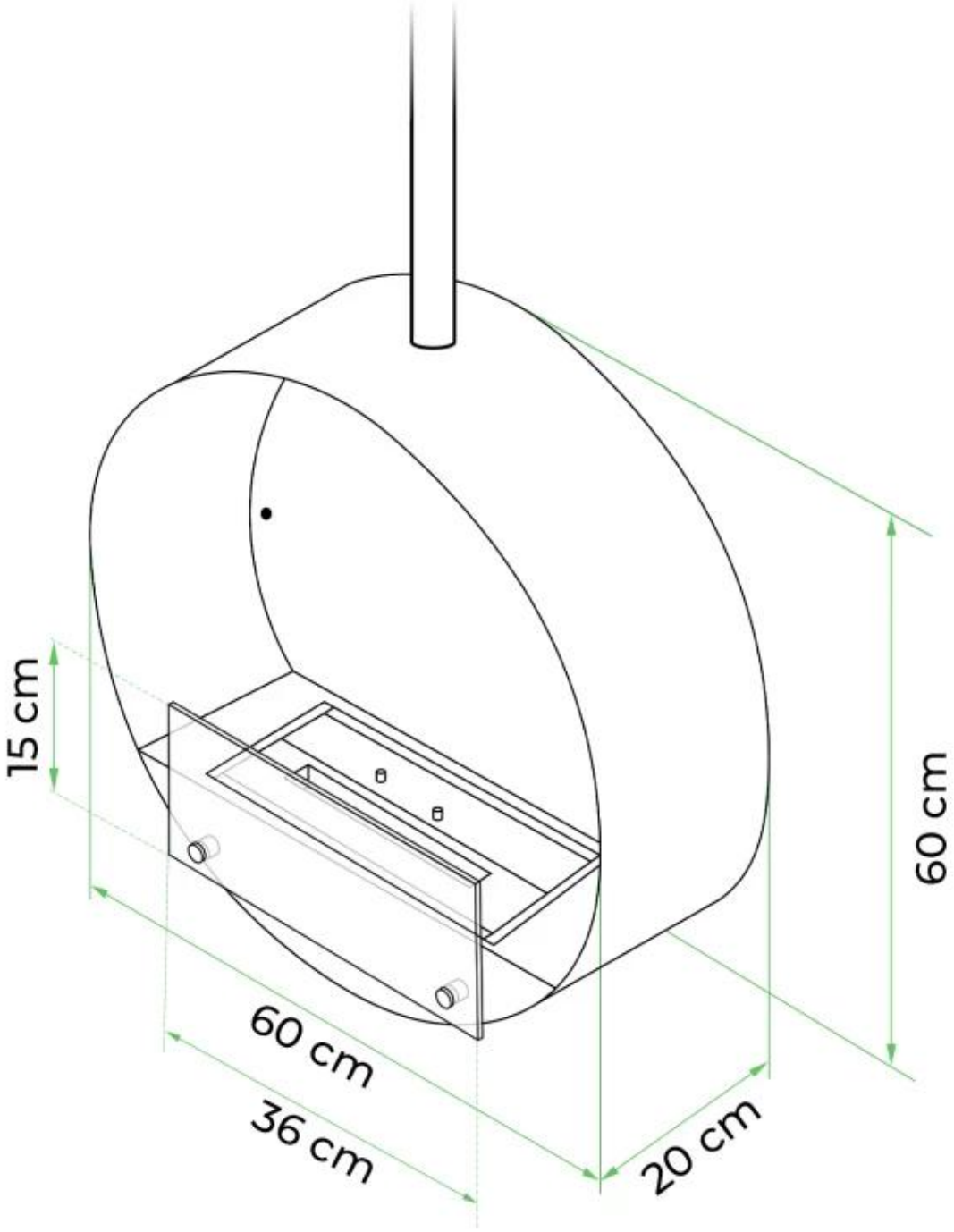

TECHNICAL DRAWING

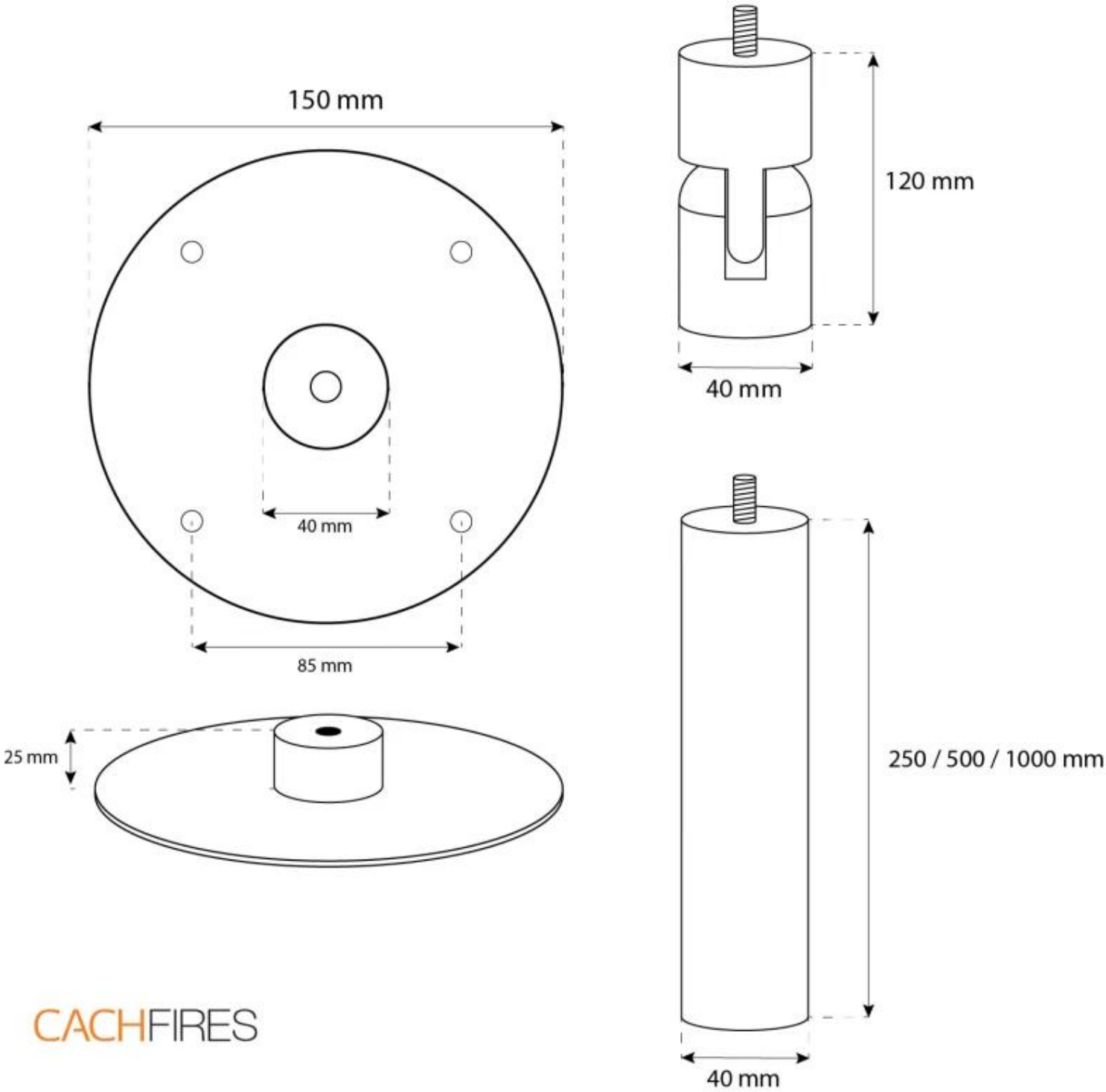

CACHFIRES

TECHNICAL DRAWING

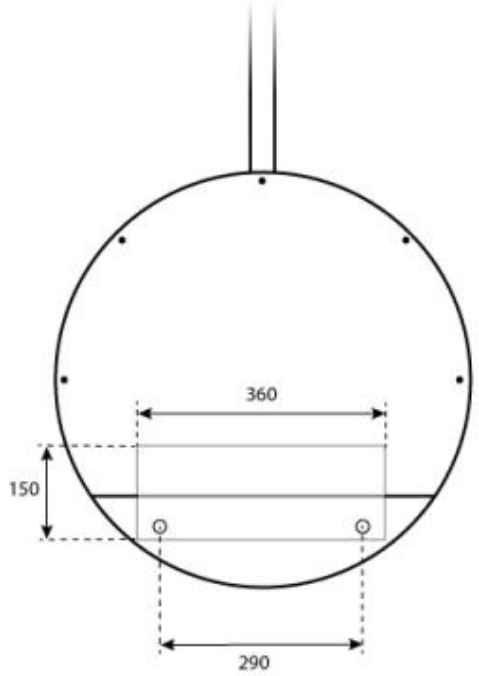

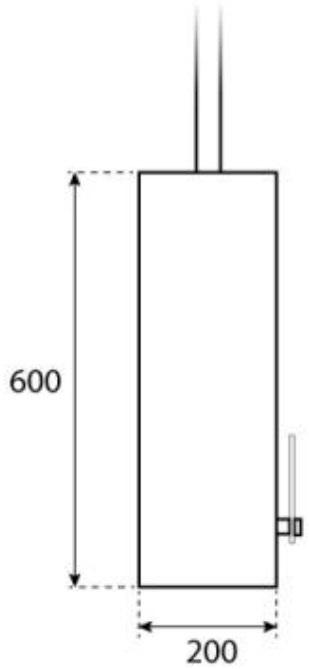

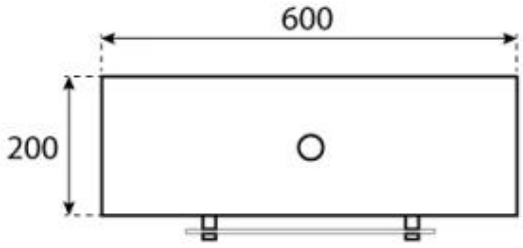

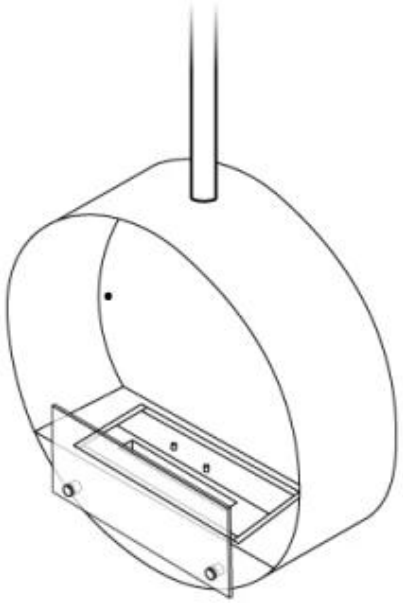

CACHFIRES