# CARSO - SALAMANDRA A BIOETANOL PEQUENA

BIO-20-314

Vidro para lareira a gás exterior Planika Faro. Também compatível com a lareira a gás TermaTech Nice. O preço é para 1 peça de vidro.

## TECHNICAL SPECIFICATIONS

### Especificações principais

| | |
|---|---|
| Tipo de produto | Fogão a bioetanol |
| Marca | ScandiFlames |
| Utilização | Interior |
| Garantia | 2 anos |

### Dimensões & Peso

| | |
|---|---|
| Comprimento/Largura | 48 cm |
| Altura | 61,5 cm |
| Profundidade | 30 cm |

### Especificações Técnicas

| | |
|---|---|
| Tamanho mínimo do quarto | 30 metros cúbicos |
| Combustível | Bioetanol |
| Tempo de queima até | 6 horas |
| Capacidade | 1 Litro |
| Potência de calor (máx) | 1,35 kW |
| Consumo | 0,16 l/h |

### Especificações do queimador

| | |
|---|---|
| Ajustável | Sim |
| Controlo | Manual |
| Modelo de queimador | 1,0 Litros Deluxe |
| Comprimento da chama | 10 cm |
| Controlo Remoto | Não |

### Material e aparência

| | |
|---|---|
| Material | Aço |
| Cor | Preto |
| Vidro incluído | Sim |

### Detalhes de instalação

| | |
|---|---|
| Exaustão/Chaminé | Não é requerida |
| Requisitos de energia | Não |
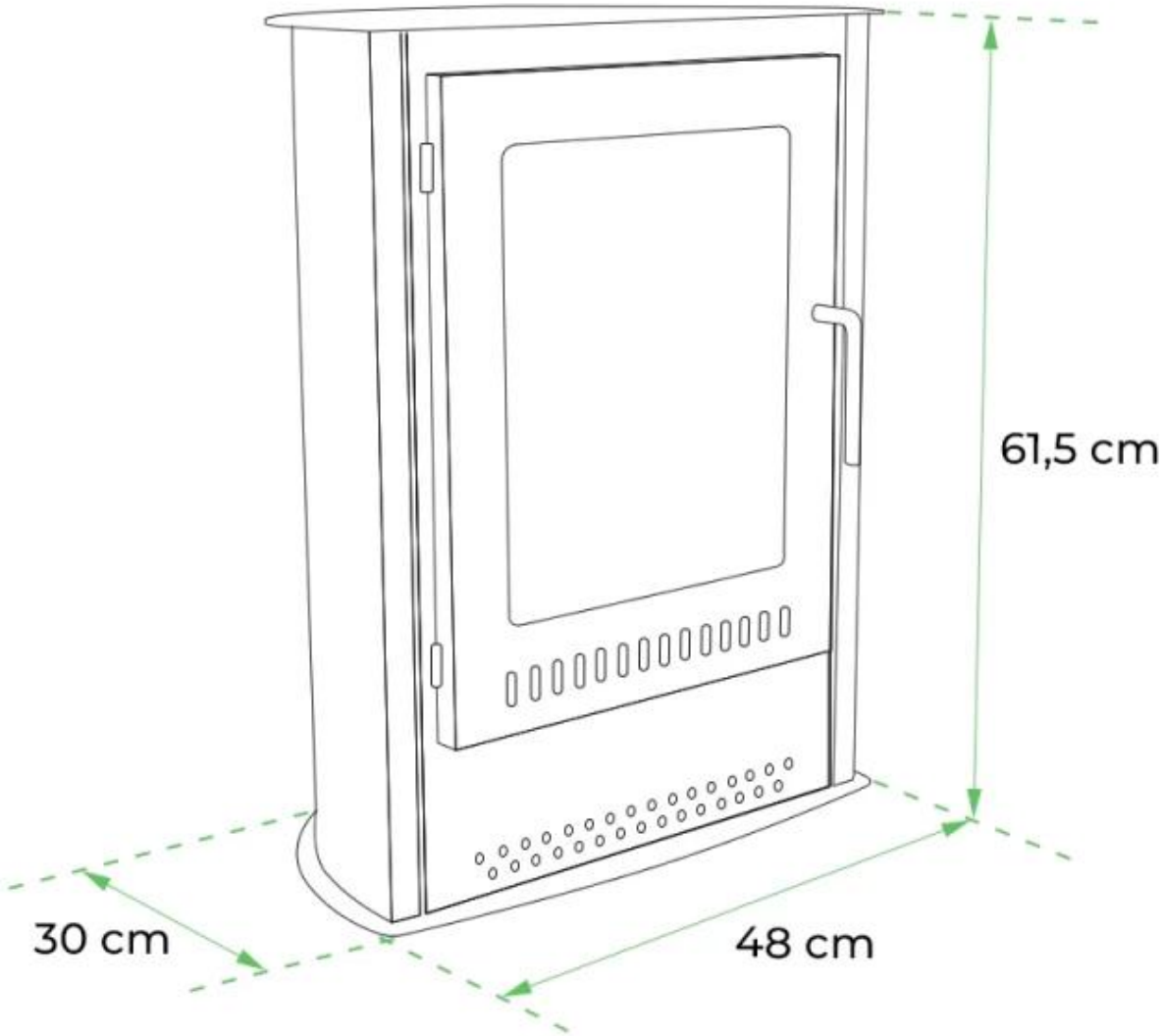
TECHNICAL DRAWING