PERFIL PARA QUEIMADOR A BIOETANOL - 45 CM

BIO316-Profile

Moldura com vidro de segurança para queimador de etanol de 45 cm (BIO316). Perfeito para um design embutido, por exemplo, em móveis ou numa mesa.

TECHNICAL SPECIFICATIONS

Especificações principais

Tipo de produto	Material de construção para lareira
Utilização	Interior
Garantia	2 anos

Dimensões e peso

Comprimento/Largura	55 cm
Altura	0,4 cm
Profundidade	26 cm

Material e aparência

Material	Aço
Cor	Aço

Detalhes de instalação

Compatível com	BIO316
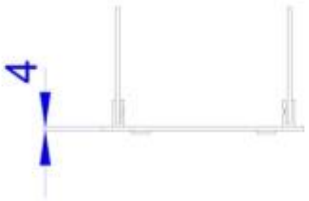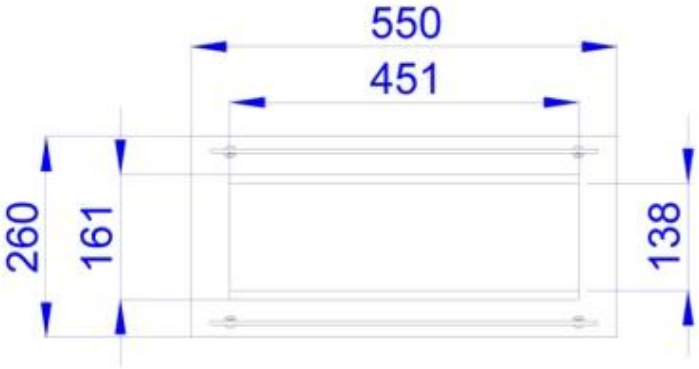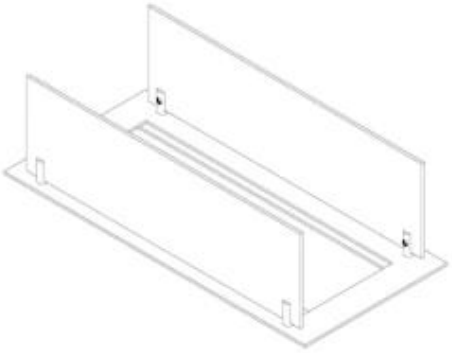
TECHNICAL DRAWING