INSERÇÃO DE QUEIMADOR A BIOETANOL - 30,5 CM

BIO-20-310

Este inserto de lareira bioetanol independente de 30 cm foi projetado para converter a sua lareira tradicional ou fogão a lenha numa lareira ecológica de bioetanol. Com capacidade de 1,5 litros, oferece até 6 horas de queima por enchimento, proporcionando calor e ambiente sem necessidade de chaminé. Desfrute de uma lareira sem fumo, fuligem ou cinzas, que requer manutenção mínima. Fácil de instalar e mover, também pode ser usado ao ar livre numa mesa de exterior para maior versatilidade.

TECHNICAL SPECIFICATIONS

Especificações principais

Tipo de produto	Inserto para lareira existente
Marca	ScandiFlames
Utilização	Interior
Garantia	2 anos

Dimensões & Peso

Comprimento/Largura	30,5 cm
Altura	10,3 cm
Profundidade	20 cm
Peso	5 kg

Especificações Técnicas

Tamanho mínimo do quarto	45 metros cúbicos
Combustível	Bioetanol
Tempo de queima até	6 horas
Capacidade	1,5 Litro
Potência de calor (máx)	2,2 kW
Consumo	0,25 l/h
Taxa de mudança de ar recomendada	1

Especificações do queimador

Ajustável	Sim
Controlo	Manual
Modelo de queimador	1,5 Litros Premium
Comprimento da chama	15 cm
Controlo Remoto	Não

Material e aparência

Material	Aço
Cor	Preto
Vidro incluído	Não

Detalhes de instalação

Exaustão/Chaminé	Não é requerida
Requisitos de energia	Não
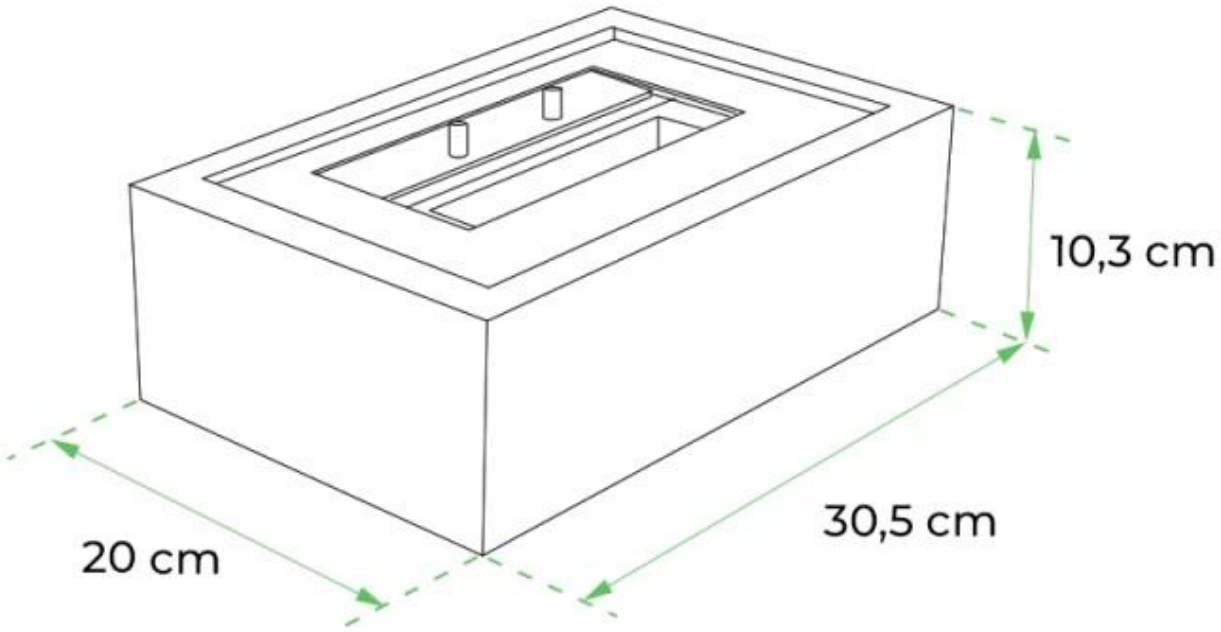
TECHNICAL DRAWING