SLIMLINE QUEIMADOR DE BIOETANOL EM AÇO - 120 CM

BIO398

Queimador de bioetanol fino para embutir em paredes estreitas.

TECHNICAL SPECIFICATIONS

Especificações principais

Tipo de produto	Queimador de bioetanol manual
Marca	ScandiFlames
Utilização	Interior
Garantia	2 anos

Dimensões & Peso

Comprimento/Largura	120 cm
Altura	10,3 cm
Profundidade	8 cm
Peso	12 kg

Especificações Técnicas

Tamanho mínimo do quarto	100 metros cúbicos
Combustível	Bioetanol
Tempo de queima até	6 horas
Capacidade	6 Litro
Potência de calor (máx)	7 kW
Consumo	0,98 l/h
Taxa de mudança de ar recomendada	1

Especificações do queimador

Ajustável	Sim
Controlo	Manual
Modelo de queimador	6 Litros Slimline
Comprimento da chama	96 cm
Controlo Remoto	Não

Material e aparência

Material	Aço
Cor	Aço
Vidro incluído	Não

Detalhes de instalação

Exaustão/Chaminé	Não é requerida
Requisitos de energia	Não
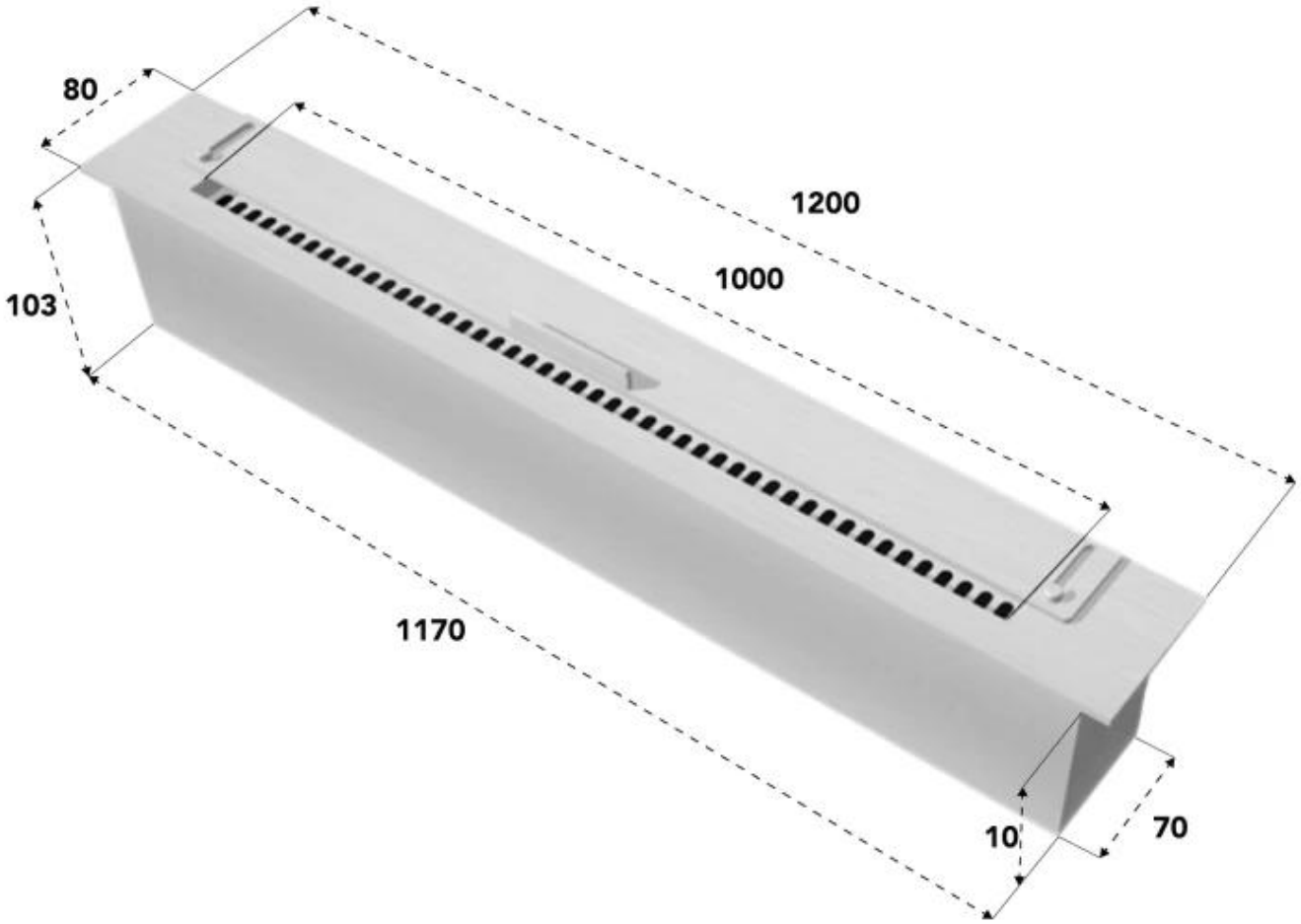
TECHNICAL DRAWING