DELAWARE S - 50 CM

BIO-10-058

Grande lareira de bioetanol de parede redonda em preto, design elegante. Esta lareira possui um queimador com capacidade para 1,0 litro, fornecendo até 5 horas de queima por enchimento. A lareira é fácil de instalar diretamente na parede e pesa apenas 12,8 quilos, tornando-a fácil de manusear. Utiliza bioetanol ecológico como combustível e não requer chaminé ou eletricidade. Com um impressionante efeito de chama, esta lareira cria uma atmosfera aconchegante. Esta lareira requer manutenção mínima, o que a torna uma solução prática e estilosa para qualquer casa.

TECHNICAL SPECIFICATIONS

Especificações principais

Tipo de produto	Lareira a bioetanol de parede
Marca	ScandiFlames
Utilização	Interior
Garantia	2 anos

Dimensões & Peso

Profundidade	13 cm
Diâmetro	50 cm
Peso	12,8 kg

Especificações Técnicas

Tamanho mínimo do quarto	40 metros cúbicos
Combustível	Bioetanol
Tempo de queima até	5 horas
Capacidade	1 Litro
Potência de calor (máx)	1,5 kW
Consumo	0,2 l/h
Taxa de mudança de ar recomendada	1

Especificações do queimador

Ajustável	Sim
Controlo	Manual
Modelo de queimador	1,0 Litros Deluxe
Comprimento da chama	18 cm
Controlo Remoto	Não

Material e aparência

Material	Aço
Cor	Preto
Acabamento	Mate
Forma	Redondo
Vidro incluído	Sim

Detalhes de instalação

Exaustão/Chaminé	Não é requerida
Requisitos de energia	Não

TECHNICAL DRAWING

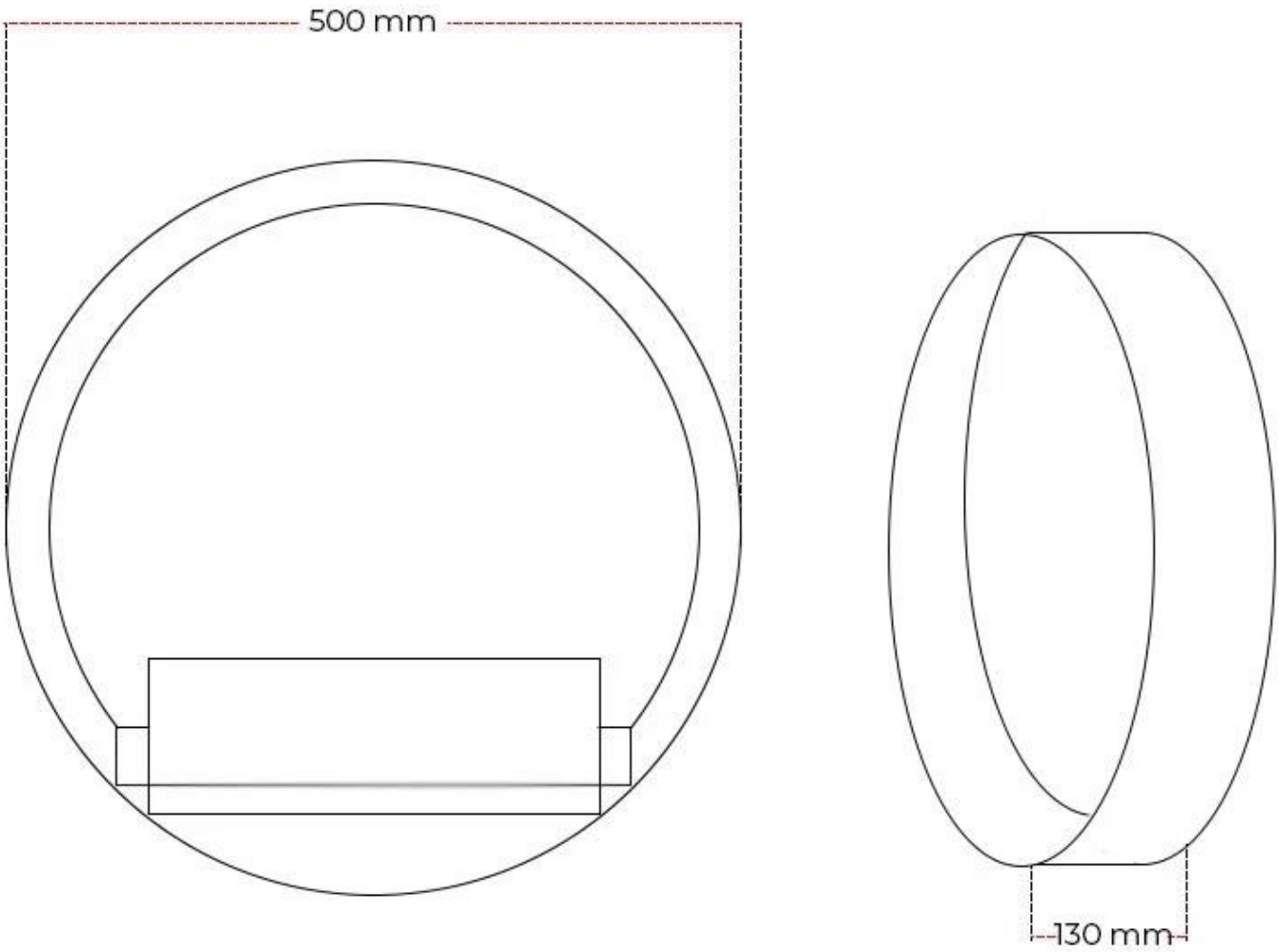

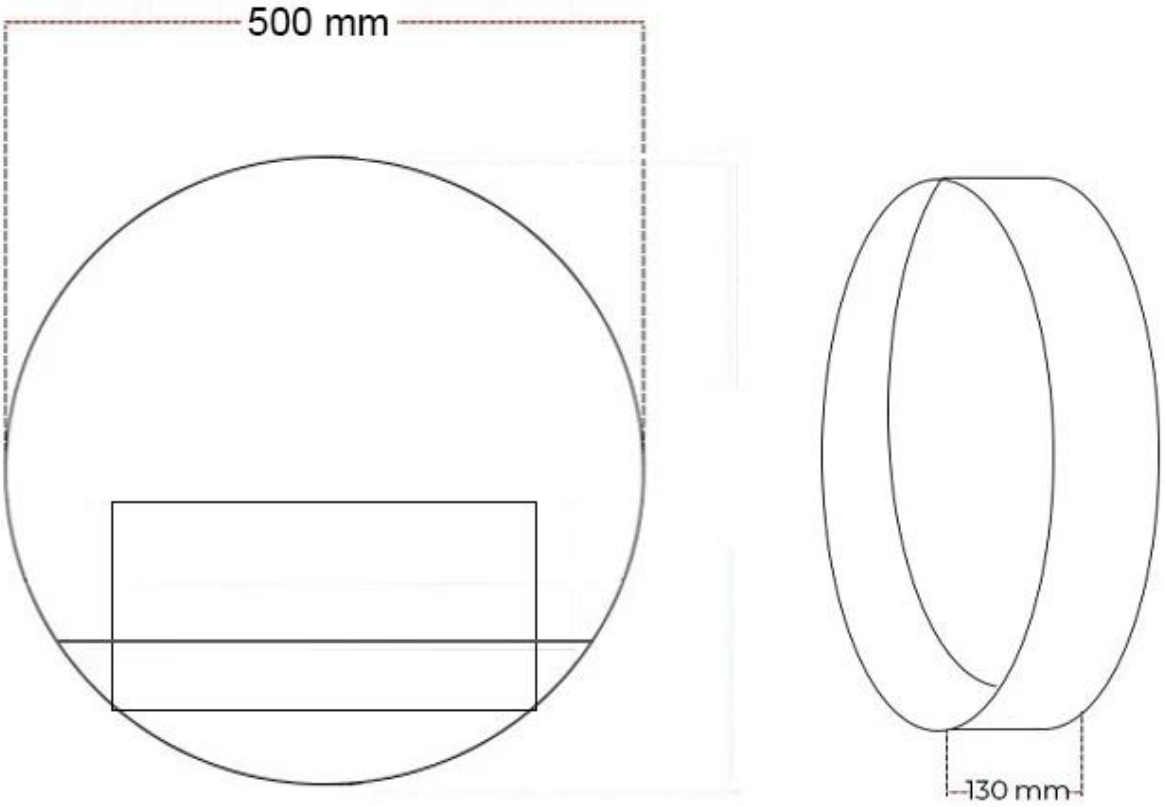
500 mm
130 mm