lareira-bioetanol.pt

DELAWARE XL - 80 CM

BIO-10-057

Grande lareira de bioetanol de parede redonda em preto, com um design fino e elegante. Com um queimador de 3,5 litros, esta lareira fornece até 7,5 horas de queima por enchimento. É fácil de montar na parede, pesando apenas 12,8 quilos, tornando-a fácil de manusear. A lareira usa bioetanol ecológico como combustível e não requer chaminé ou eletricidade. A construção em aço e vidro torna a lareira tanto elegante quanto durável. Com uma saída de calor de 3 kW, esta lareira é ideal tanto para residências privadas quanto para ambientes profissionais, como restaurantes, salões ou receções

TECHNICAL SPECIFICATIONS

Especificações principais

Tipo de produto	Lareira a bioetanol de parede
Marca	ScandiFlames
Utilização	Interior
Garantia	2 anos

Dimensões & Peso

Profundidade	13 cm
Diâmetro	80 cm
Peso	12,8 kg

Especificações Técnicas

Tamanho mínimo do quarto	75 metros cúbicos
Combustível	Bioetanol
Tempo de queima até	7,5 horas
Potência de calor (máx)	3 kW
Consumo	0,43 l/h
Taxa de mudança de ar recomendada	1

Especificações do queimador

Ajustável	Sim
Controlo	Manual
Modelo de queimador	3 Litros Slimline
Comprimento da chama	42 cm
Controlo Remoto	Não

Material e aparência

Material	Aço
Cor	Preto
Acabamento	Mate
Forma	Redondo
Vidro incluído	Sim

Detalhes de instalação

Exaustão/Chaminé	Não é requerida
Requisitos de energia	Não

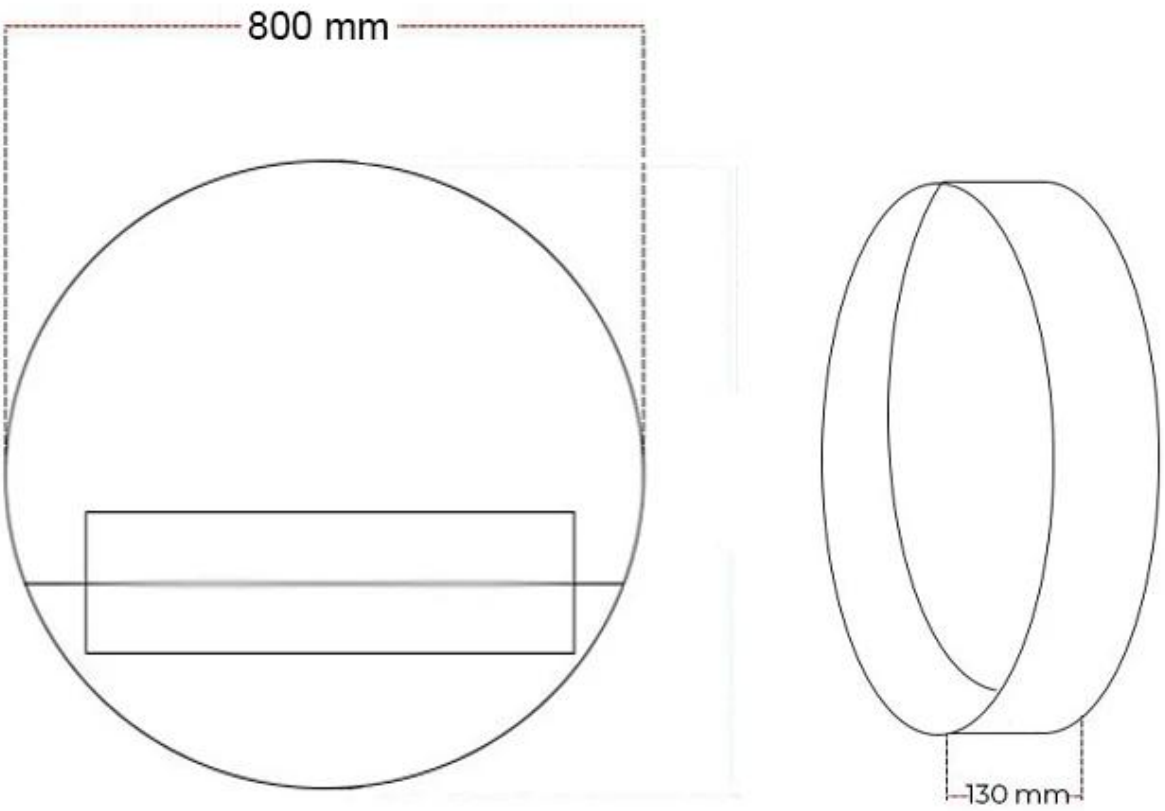
800 mm
130 mm
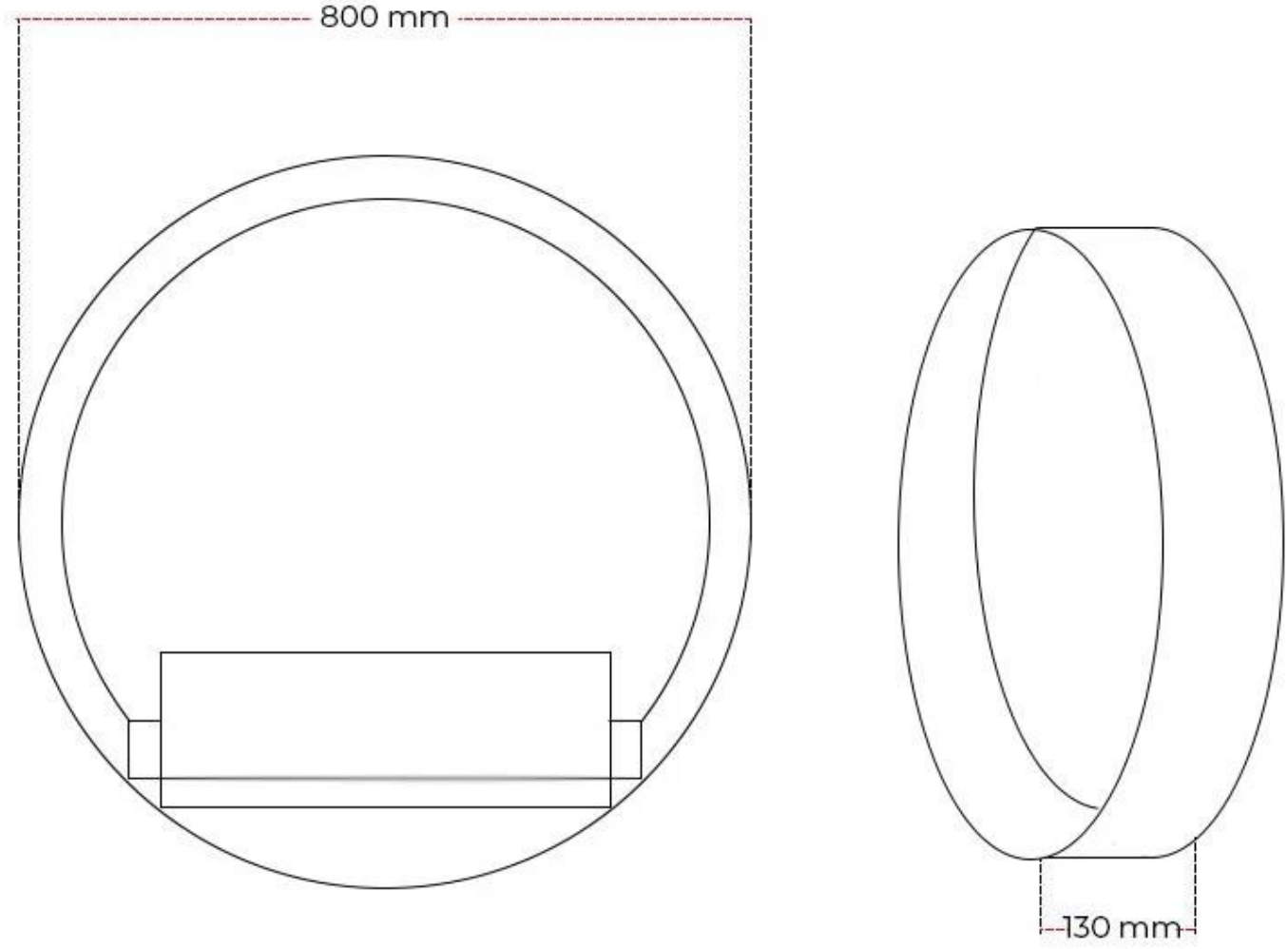
TECHNICAL DRAWING