MURUS 1600 - BRANCO MATE

BIO-10-055MW

Murus 1600 da ScandiFlames é uma elegante lareira de bioetanol montada na parede com uma profundidade de apenas 16,5 cm. Este modelo apresenta uma moldura branca mate e uma moldura traseira preta, criando um belo contraste que destaca as chamas. A lareira está equipada com dois queimadores manuais slimline, cada um com capacidade para 3,0 litros, fornecendo até 7 horas de queima por enchimento. A intensidade da chama e a saída de calor podem ser ajustadas, e a lareira não requer chaminé ou eletricidade. A moldura frontal branca mate pode ser facilmente substituída por outras cores para alterar a aparência da lareira. O Murus 1600 é fácil de instalar e também pode ser utilizado como uma lareira embutida.

TECHNICAL SPECIFICATIONS

Especificações principais

Tipo de produto	Lareira a bioetanol de parede
Marca	ScandiFlames
Utilização	Interior
Garantia	2 anos

Dimensões & Peso

Comprimento/Largura	160 cm
Altura	55 cm
Profundidade	16,5 cm
Peso	29 kg

Especificações Técnicas

Tamanho mínimo do quarto	120 metros cúbicos
Combustível	Bioetanol
Tempo de queima até	7 horas
Capacidade	6 Litro
Potência de calor (máx)	6 kW
Consumo	0,87 l/h
Taxa de mudança de ar recomendada	1

Especificações do queimador

Ajustável	Sim
Controlo	Manual
Modelo de queimador	3 Litros Slimline
Comprimento da chama	42 cm
Controlo Remoto	Não

Material e aparência

Material	Aço
Cor	Branco
Acabamento	Mate
Forma	Rectangular
Vidro incluído	Não

Detalhes de instalação

Exaustão/Chaminé	Não é requerida
Requisitos de energia	Não
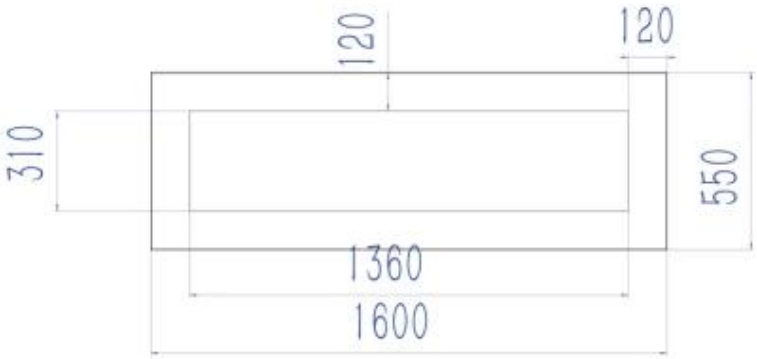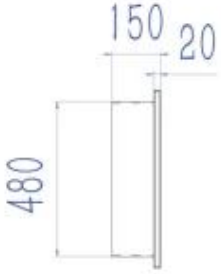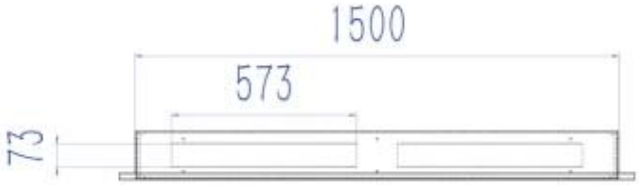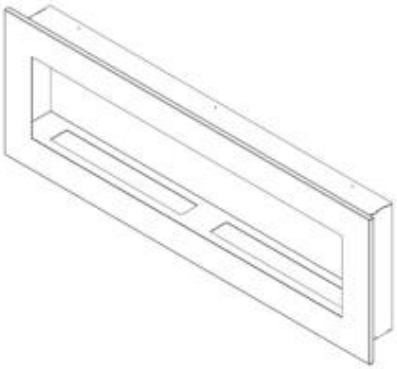
TECHNICAL DRAWING