MURUS 1600 - PRETO

BIO-10-055BK

Murus 1600 da ScandiFlames é uma lareira bio elegante montada na parede, com uma profundidade de apenas 16,5 cm. Este modelo apresenta uma cor preta elegante e dois queimadores slimline manuais, cada um com capacidade de 3,0 litros, proporcionando até 7 horas de queima por enchimento. A moldura preta e a parede traseira destacam lindamente as chamas. A intensidade da chama e a saída de calor podem ser ajustadas com a ferramenta de controlo incluída, e a lareira não requer chaminé ou eletricidade. A moldura frontal pode ser substituída por outras cores para alterar a aparência da lareira. O Murus 1600 é fácil de instalar e também pode ser usado como lareira embutida, tornando-se uma solução versátil para qualquer casa.

TECHNICAL SPECIFICATIONS

Especificações principais

Tipo de produto	Lareira a bioetanol de parede
Marca	ScandiFlames
Utilização	Interior
Garantia	2 anos

Dimensões & Peso

Comprimento/Largura	160 cm
Altura	55 cm
Profundidade	16,5 cm
Peso	29 kg

Especificações Técnicas

Tamanho mínimo do quarto	120 metros cúbicos
Combustível	Bioetanol
Tempo de queima até	7 horas
Capacidade	6 Litro
Potência de calor (máx)	6 kW
Consumo	0,87 l/h
Taxa de mudança de ar recomendada	1

Especificações do queimador

Ajustável	Sim
Controlo	Manual
Modelo de queimador	3 Litros Slimline
Comprimento da chama	42 cm
Controlo Remoto	Não

Material e aparência

Material	Aço
Cor	Preto
Acabamento	Mate
Forma	Rectangular
Vidro incluído	Não

Detalhes de instalação

Exaustão/Chaminé	Não é requerida
Requisitos de energia	Não
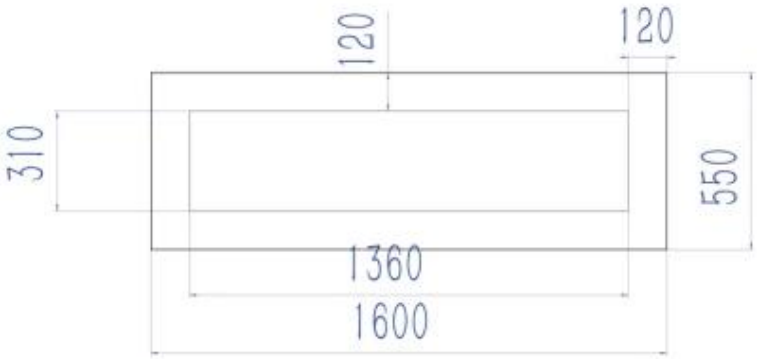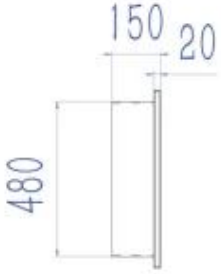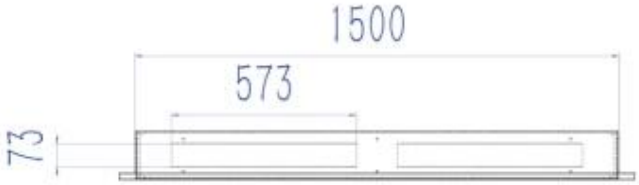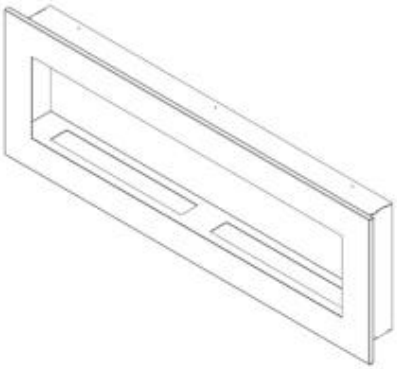
TECHNICAL DRAWING