lareira-bioetanol.pt

MURUS 800 - PRETO

BIO-10-053BK

ScandiFlames Murus 800 é uma lareira bio montada na parede em preto, com uma profundidade de apenas 16,5 cm e uma largura de 80 cm. Esta elegante lareira bio apresenta um queimador slimline de 60 cm de largura com capacidade de 3 litros, proporcionando até 7 horas de queima. Feita em aço revestido a pó de 4 mm de espessura, possui uma moldura preta que destaca as chamas. A moldura frontal pode ser facilmente substituída por outra de cor diferente. Fácil de montar com os suportes incluídos, não requer chaminé, eletricidade ou ventilação. Inclui moldura traseira Murus 800, moldura frontal, queimador slimline, ferramenta de operação, suportes de parede e manual do utilizador.

TECHNICAL SPECIFICATIONS

Especificações principais

Tipo de produto	Lareira a bioetanol de parede
Marca	ScandiFlames
Utilização	Interior
Garantia	2 anos

Dimensões & Peso

Comprimento/Largura	80 cm
Altura	55 cm
Profundidade	16,5 cm
Peso	20 kg

Especificações Técnicas

Tamanho mínimo do quarto	60 metros cúbicos
Combustível	Bioetanol
Tempo de queima até	7 horas
Capacidade	3 Litro
Potência de calor (máx)	3 kW
Consumo	0,43 l/h

Especificações do queimador

Ajustável	Sim
Controlo	Manual
Comprimento da chama	42 cm
Modelo de queimador	3 Litros Slimline
Controlo Remoto	Não

Material e aparência

Material	Aço
Cor	Preto
Acabamento	Mate
Forma	Rectangular
Vidro incluído	Não

Detalhes de instalação

Exaustão/Chaminé	Não é requerida
Requisitos de energia	Não
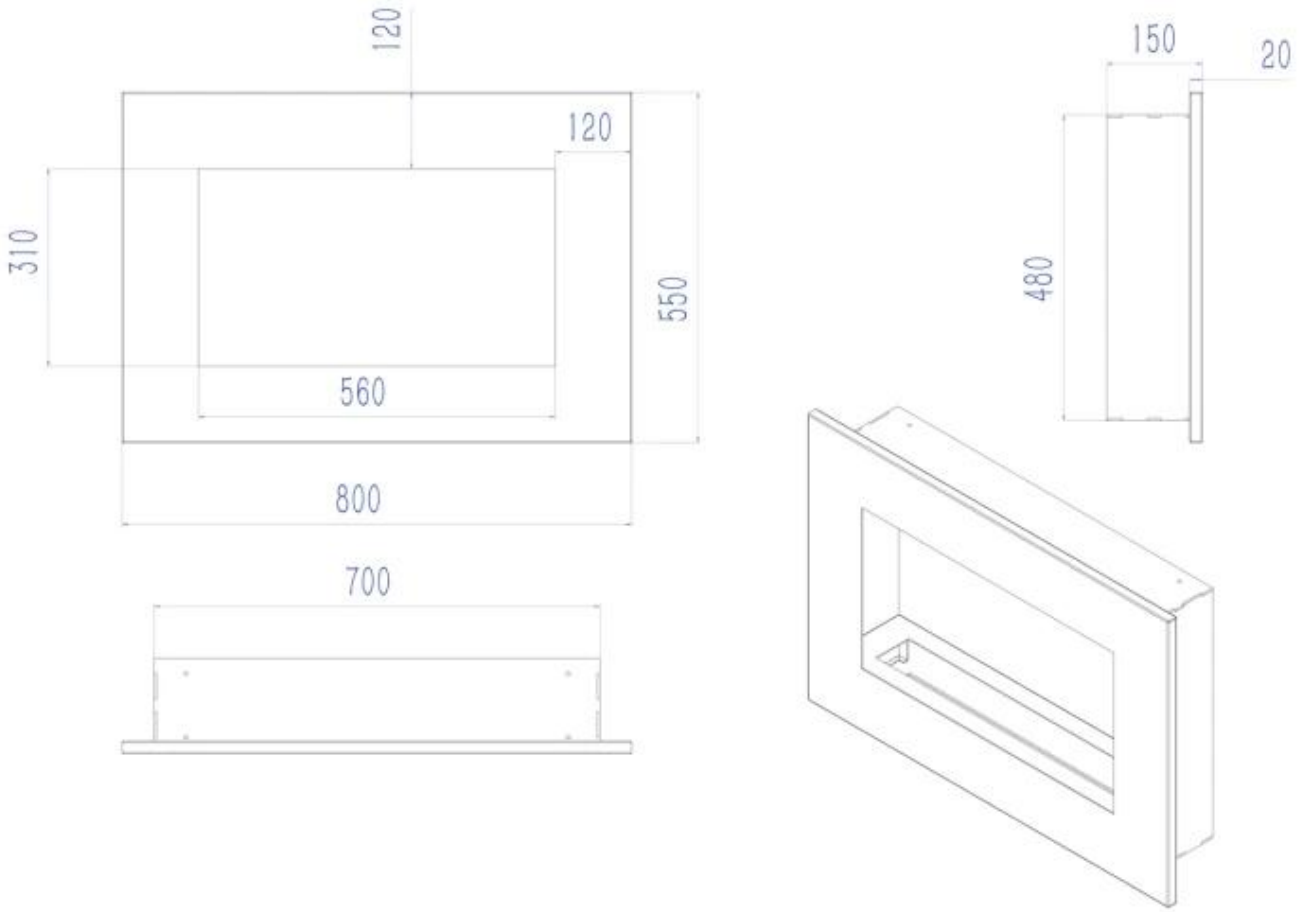
TECHNICAL DRAWING