CHEYENNE - SALAMANDRA A BIOETANOL - PRETO

BIO-20-304

A Salamandra de Bioetanol Cheyenne em Preto combina design clássico com funcionalidade moderna. Com 95 cm de altura, esta lareira independente permite uma vista das chamas de 3 lados, criando um ponto focal cativante em qualquer ambiente. O queimador de 1 litro proporciona até 4,5 horas de tempo de queima, com uma produção de calor de 1,9 kW. Com compartimentos de armazenamento por baixo das chamas onde pode colocar lenha decorativa ou madeira para um visual autêntico. Esta salamandra a bioetanol não requer chaminé, oferecendo uma solução de aquecimento prática e elegante

TECHNICAL SPECIFICATIONS

Especificações principais

Tipo de produto	Fogão a bioetanol
Marca	ScandiFlames
Utilização	Interior
Garantia	2 anos

Dimensões & Peso

Comprimento/Largura	37 cm
Altura	95 cm
Profundidade	27 cm
Peso	22 kg

Especificações Técnicas

Tamanho mínimo do quarto	40 metros cúbicos
Combustível	Bioetanol
Tempo de queima até	4.5 horas
Capacidade	1 Litro
Potência de calor (máx)	1,9 kW
Consumo	0,22 l/h
Taxa de mudança de ar recomendada	1

Especificações do queimador

Ajustável	Sim
Controlo	Manual
Comprimento da chama	13 cm
Modelo de queimador	1,0 Litros Deluxe
Controlo Remoto	Não

Material e aparência

Material	Aço
Cor	Preto
Vidro incluído	Sim

Detalhes de instalação

Exaustão/Chaminé	Não é requerida
Requisitos de energia	Não

TECHNICAL DRAWING

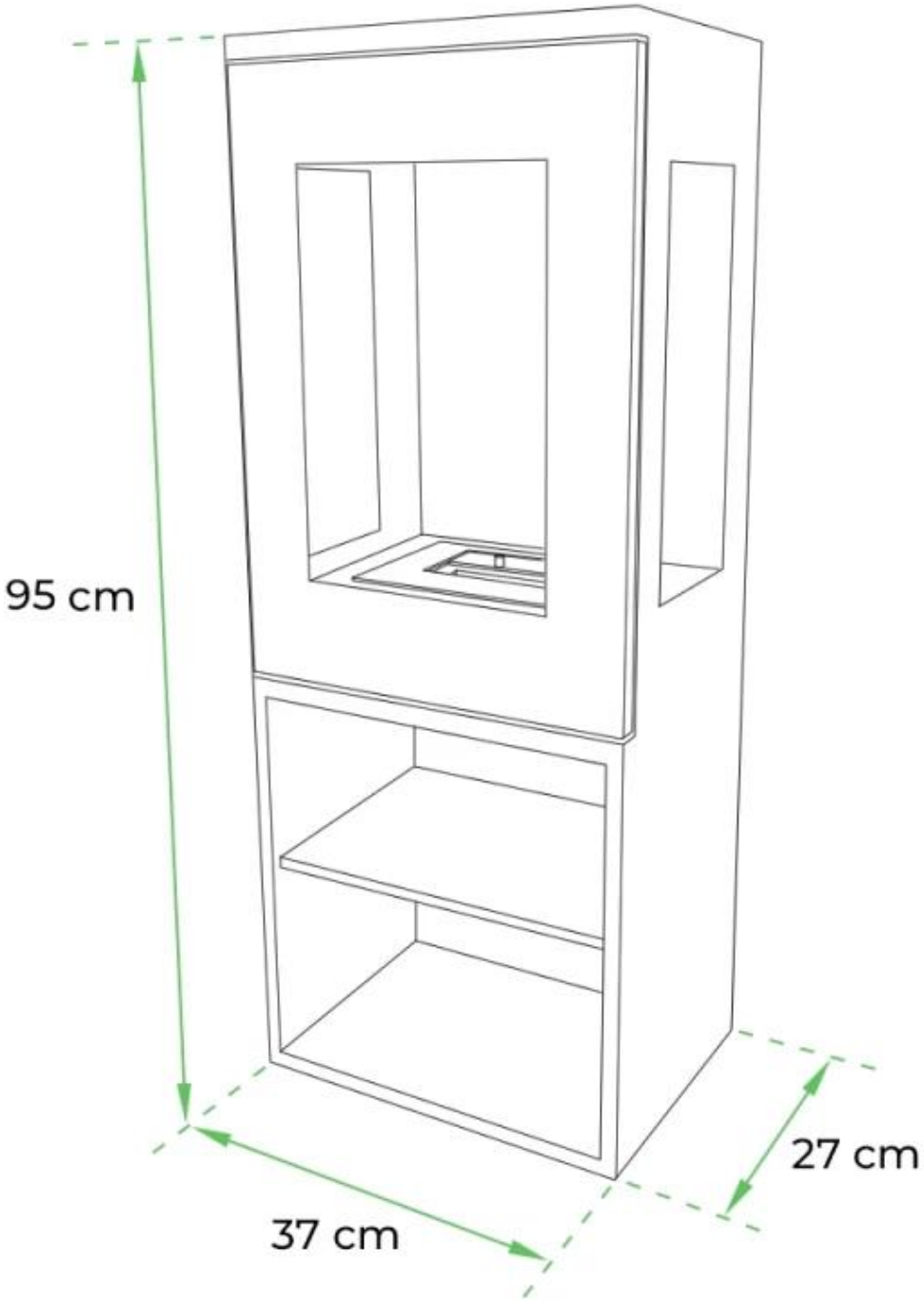
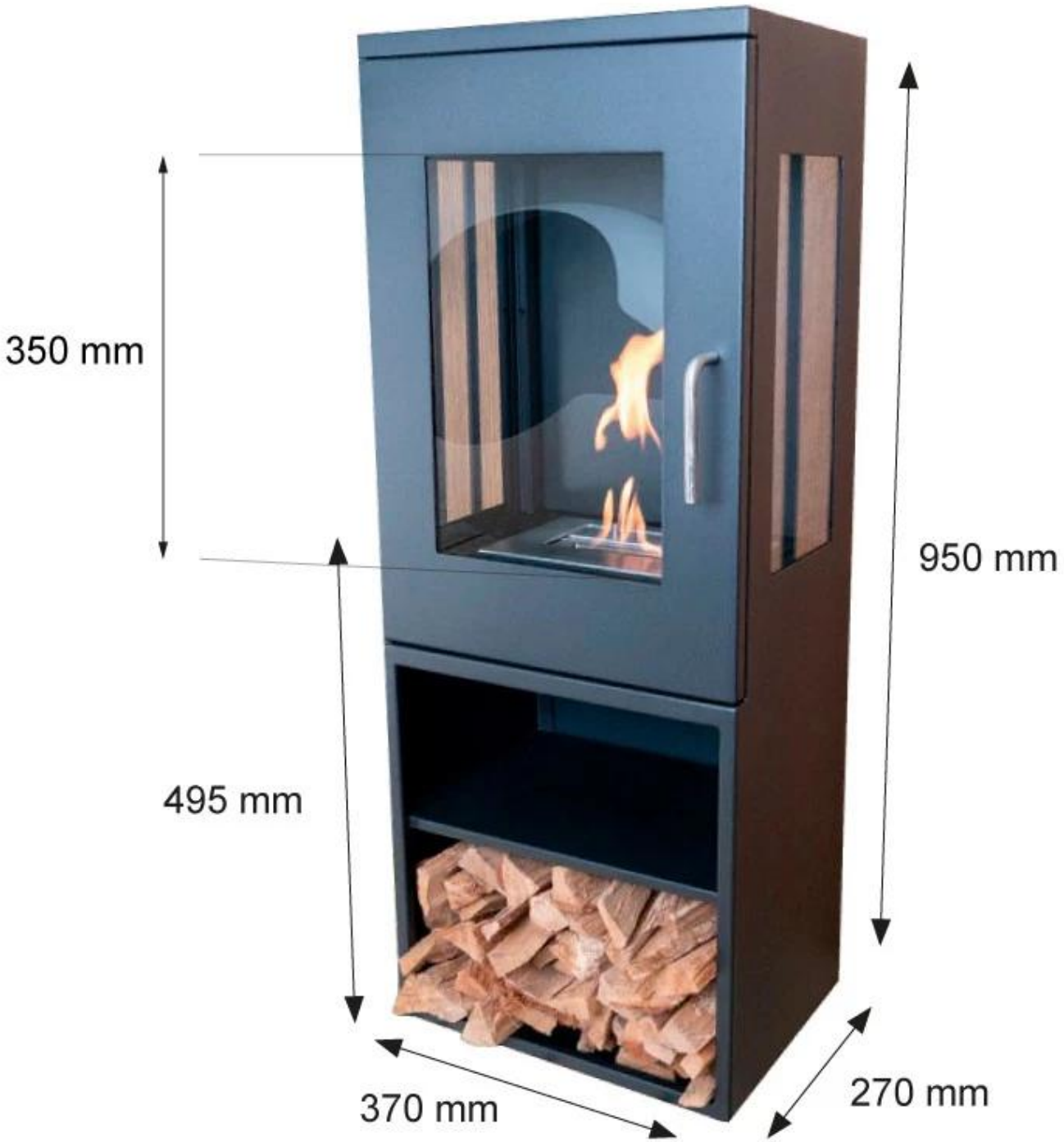
TECHNICAL DRAWING