LAREIRA A BIOETANOL DE CANTO 65 CM - DIREITA

BIO-30-026R

Lareira de bioetanol virada para a direita, compacta e acessível, para instalação na parede. A lareira tem uma largura de 65 cm e permite ver as chamas de dois lados. A construção em aço revestido a pó preto e o vidro de segurança protegem as chamas de correntes de ar. O queimador tem capacidade para 3 litros de bioetanol, que queimam durante até 7,5 horas. O tamanho da chama também pode ser facilmente ajustado usando a ferramenta de operação incluída.

TECHNICAL SPECIFICATIONS

Especificações principais

Tipo de produto	Lareira a bioetanol embutida de canto
Marca	ScandiFlames
Utilização	Interior
Garantia	2 anos

Dimensões & Peso

Comprimento/Largura	65 cm
Altura	40,8 cm
Profundidade	30 cm
Peso	18 kg

Especificações Técnicas

Tamanho mínimo do quarto	65 metros cúbicos
Combustível	Bioetanol
Tempo de queima até	7,5 horas
Potência de calor (máx)	2,8 kW
Consumo	0,39 l/h
Taxa de mudança de ar recomendada	1

Especificações do queimador

Ajustável	Sim
Controlo	Manual
Modelo de queimador	3 Litros Superior
Comprimento da chama	38 cm
Controlo Remoto	Não

Material e aparência

Material	Aço
Cor	Preto
Vista das chamas	46
Vidro incluído	Sim

Detalhes de instalação

Exaustão/Chaminé	Não é requerida
Requisitos de energia	Não

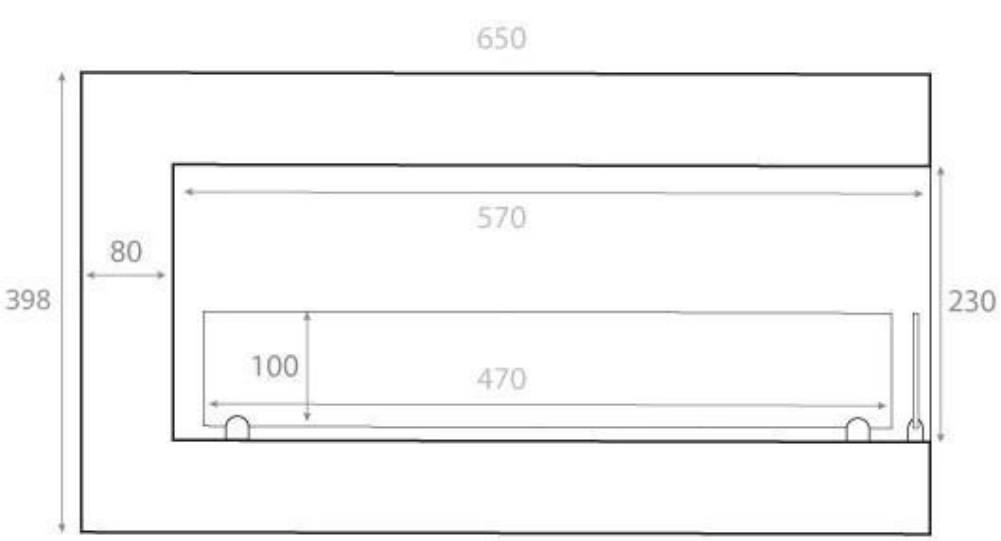

Front

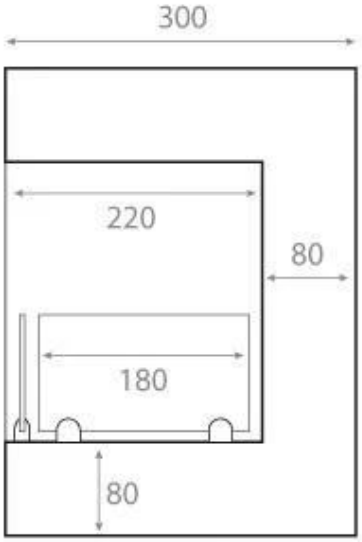

Right

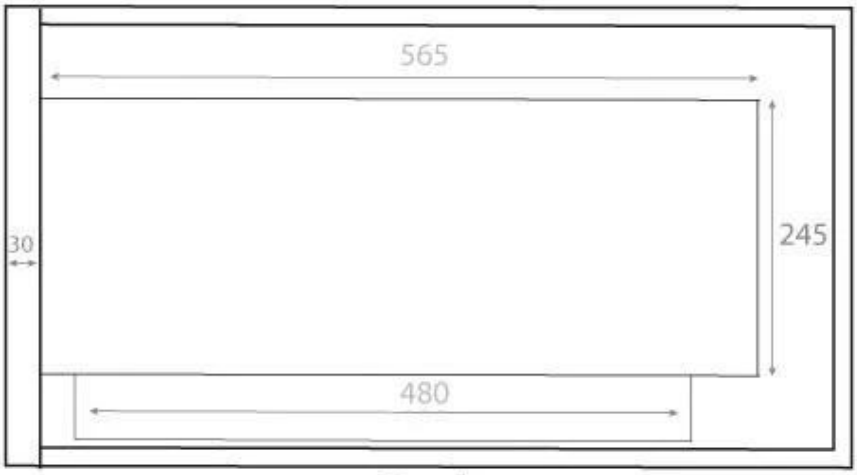

Back

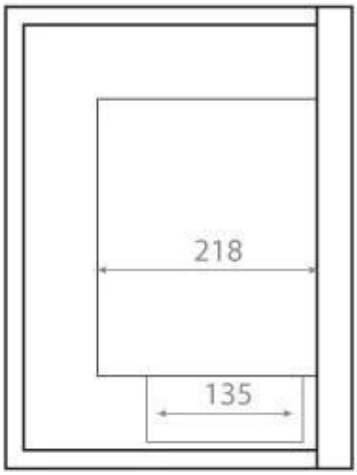

Left