QUEIMADOR COM GRELHA E TRONCOS DECORATIVOS - 60 CM

BIO-20-303

O ScandiFlames Grate L com queimador de 2,5L e troncos cerâmicos é uma grelha de lareira a bioetanol autónoma, projetada para converter a sua antiga lareira aberta tradicional numa lareira moderna a bioetanol. Esta lareira a bioetanol mantém a atmosfera acolhedora de uma lareira tradicional, oferecendo calor sem a necessidade de uma chaminé. O queimador incluído tem uma capacidade de 2,5 litros, proporcionando até 7,5 horas de combustão por cada enchimento. A instalação é simples, sem necessidade de eletricidade ou configurações complexas. Os troncos cerâmicos são colocados sobre a grelha e a lareira fica pronta a usar.

TECHNICAL SPECIFICATIONS

Especificações principais

Tipo de produto	Inserto para lareira existente
Marca	ScandiFlames
Utilização	Interior
Garantia	2 anos

Dimensões & Peso

Comprimento/Largura	61 cm
Altura	20 cm
Profundidade	35 cm
Peso	11 kg

Especificações Técnicas

Tamanho mínimo do quarto	60 metros cúbicos
Combustível	Bioetanol
Tempo de queima até	7,5 horas
Capacidade	2,5 Litro
Potência de calor (máx)	2,4 kW
Consumo	0,33 l/h
Taxa de mudança de ar recomendada	1

Especificações do queimador

Ajustável	Sim
Controlo	Manual
Modelo de queimador	2,5 Litros Superior
Comprimento da chama	32 cm
Controlo Remoto	Não

Material e aparência

Material	Aço
Cor	Preto
Decoração	Troncos Castanhos
Vidro incluído	Não

Detalhes de instalação

Exaustão/Chaminé	Não é requerida

Requisitos de energia	Não

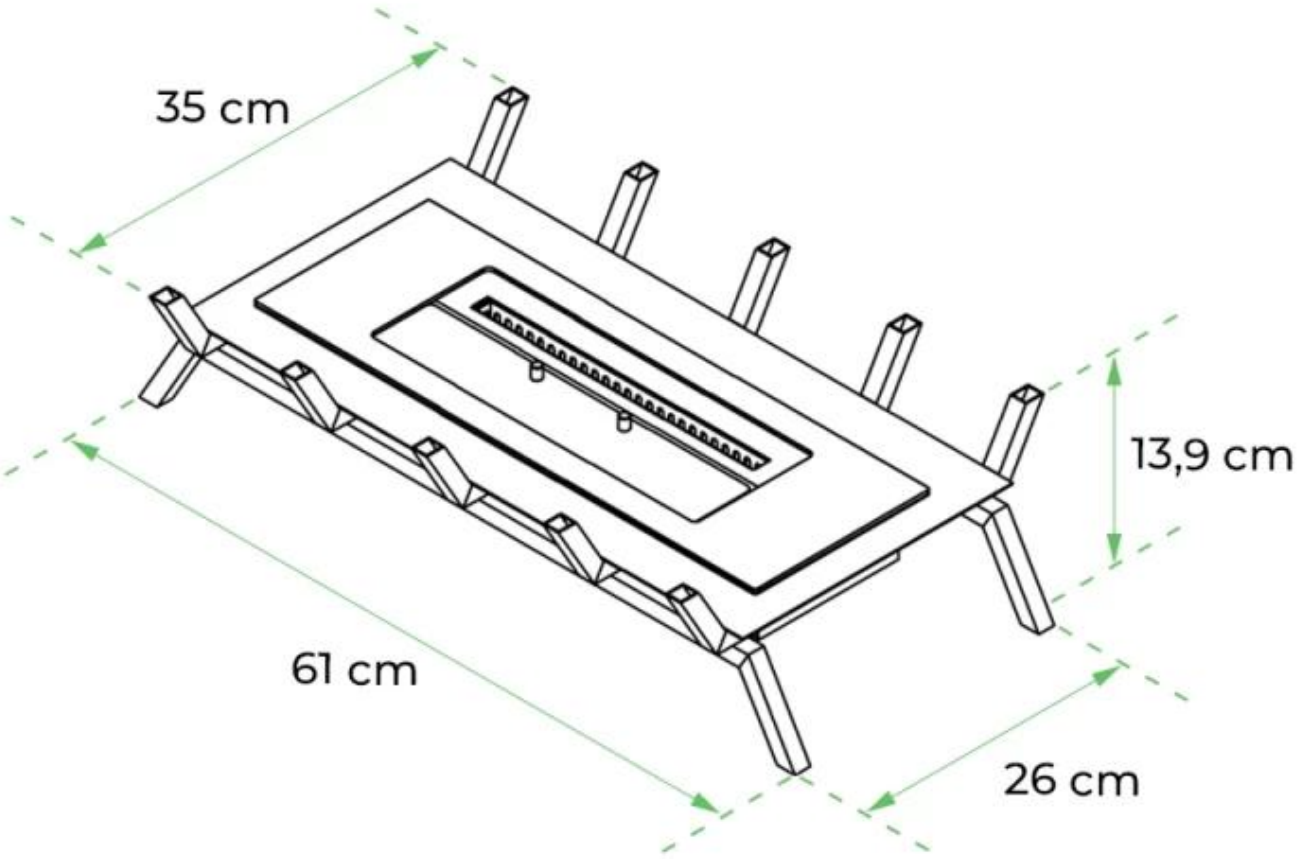
35 cm
13,9 cm
61 cm
26 cm
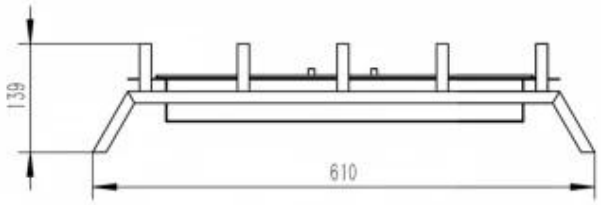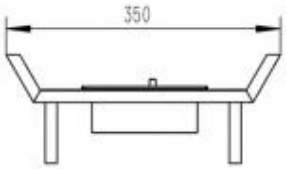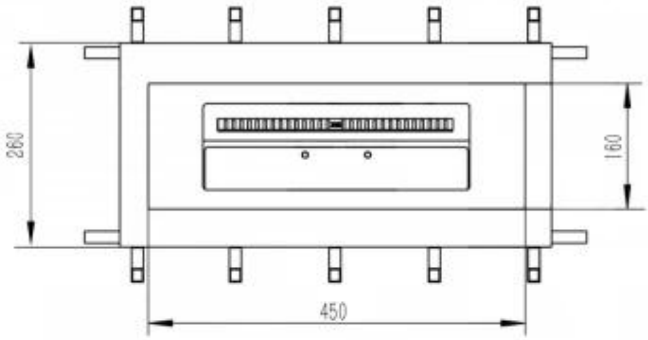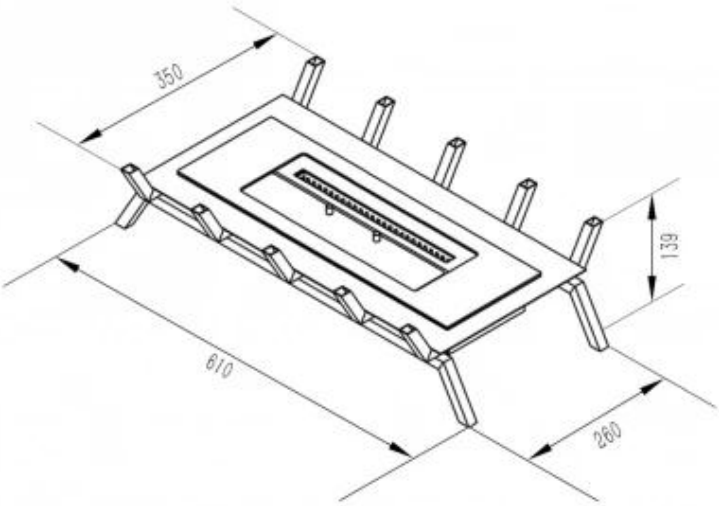
TECHNICAL DRAWING