SOUTHWARK BRANCO - LAREIRA A BIOETANOL REDONDA DE MESA

BIO-20-301WH

ScandiFlames Southwark Branco - Lareira Redonda a Bioetanol de Mesa oferece um design elegante e moderno, perfeito para interiores contemporâneos. Esta lareira redonda a bioetanol pode ser colocada numa mesa ou aparador, proporcionando uma vista deslumbrante das chamas naturais através do vidro de segurança. Com um queimador de 3 litros, oferece até 18 horas de tempo de combustão, eliminando a necessidade de reabastecimento. Fácil de mover e instalar, vem com uma ferramenta de operação e não requer chaminé nem eletricidade.

TECHNICAL SPECIFICATIONS

Especificações principais

Tipo de produto	Lareira de mesa a bioetanol
Marca	ScandiFlames
Utilização	Exterior
Utilização	Interior
Garantia	2 anos

Dimensões & Peso

Comprimento/Largura	25 cm
Altura	31,5 cm
Profundidade	25 cm
Diâmetro	25 cm
Peso	4,5 kg

Especificações Técnicas

Tamanho mínimo do quarto	30 metros cúbicos
Combustível	Bioetanol
Tempo de queima até	18 horas
Capacidade	3 Litro
Potência de calor (máx)	1,15 kW
Consumo	0,18 l/h
Taxa de mudança de ar recomendada	1

Especificações do queimador

Ajustável	Não
Controlo	Manual
Comprimento da chama	6 cm
Controlo Remoto	Não

Material e aparência

Material	Aço
Cor	Branco
Forma	Redondo
Vidro incluído	Sim

Detalhes de instalação

Exaustão/Chaminé	Não é requerida

Requisitos de energia	Não

TECHNICAL DRAWING

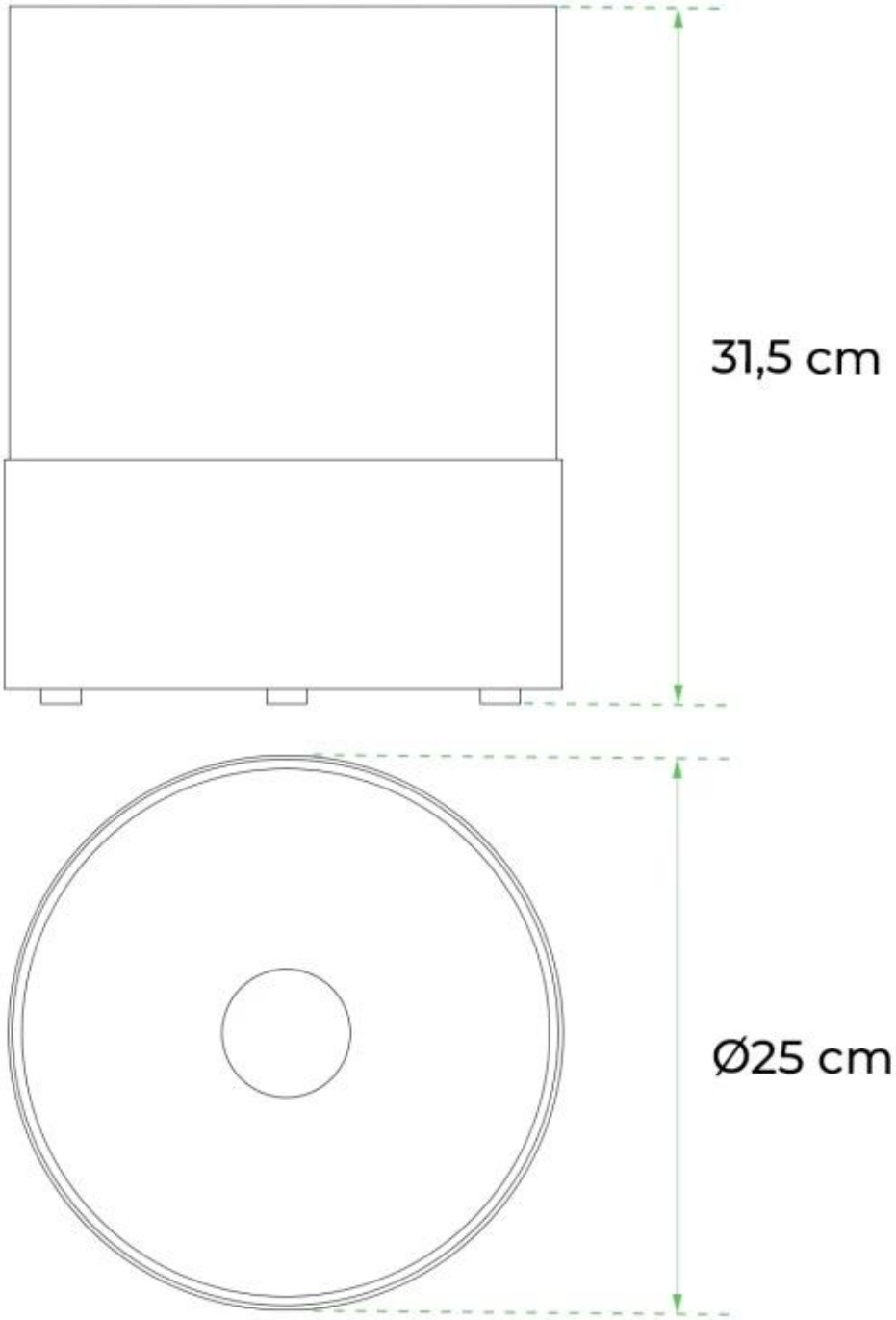

313 mm
245 mm
bio fireplace group