# SLIMLINE QUEIMADOR DE BIOETANOL EM AÇO - 40 CM

BIO374

Queimador Slimline em aço para bioetanol, que pode ser montado numa parede estreita.

## TECHNICAL SPECIFICATIONS

### Especificações principais

| | |
|---|---|
| Tipo de produto | Queimador de bioetanol manual |
| Marca | ScandiFlames |
| Utilização | Interior |
| Garantia | 2 anos |

### Dimensões & Peso

| | |
|---|---|
| Comprimento/Largura | 40 cm |
| Altura | 10,3 cm |
| Profundidade | 8 cm |
| Peso | 4 kg |

### Especificações Técnicas

| | |
|---|---|
| Tamanho mínimo do quarto | 50 metros cúbicos |
| Combustível | Bioetanol |
| Tempo de queima até | 7 horas |
| Capacidade | 2 Litro |
| Potência de calor (máx) | 2 kW |
| Consumo | 0,28 l/h |
| Taxa de mudança de ar recomendada | 1 |

### Especificações do queimador

| | |
|---|---|
| Controlo | Manual |
| Ajustável | Sim |
| Comprimento da chama | 28 cm |
| Modelo de queimador | 2 Litros Slimline |
| Controlo Remoto | Não |

### Material e aparência

| | |
|---|---|
| Material | Aço |
| Cor | Aço |
| Vidro incluído | Não |

### Detalhes de instalação

| | |
|---|---|
| Exaustão/Chaminé | Não é requerida |
| Requisitos de energia | Não |

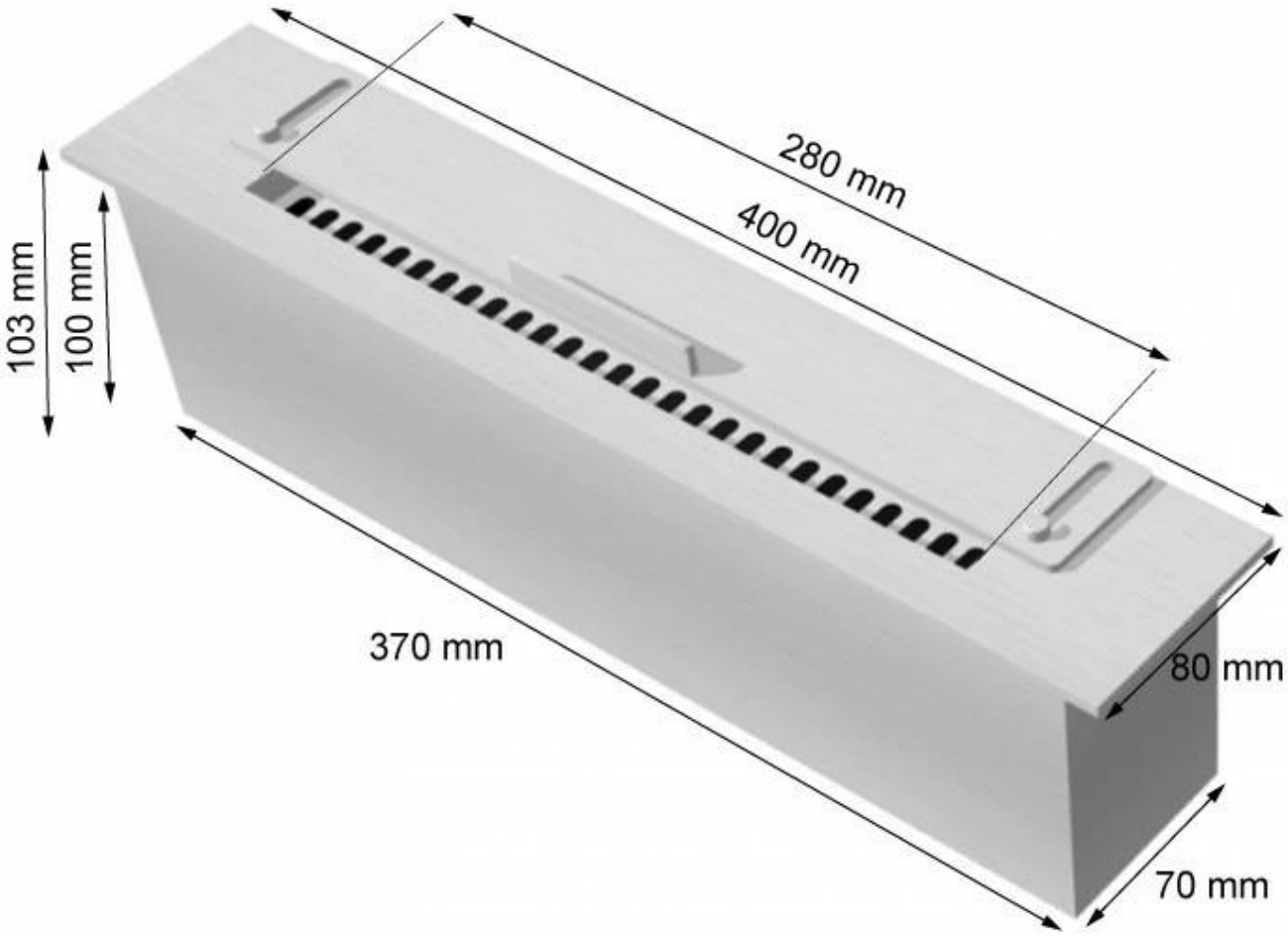
280 mm
400 mm
103 mm
100 mm
370 mm
80 mm
70 mm