SOUTHWARK PRETO - LAREIRA A BIOETANOL REDONDA DE MESA

BIO-20-301BK

Esta lareira de mesa redonda a bioetanol em preto é uma adição elegante e moderna a qualquer ambiente. O seu design cilíndrico com vidro ao redor da chama garante uma vista a 360°, criando um ponto focal hipnotizante. Com um tanque de 3 litros, oferece até 18 horas de tempo de queima, proporcionando calor e ambiente duradouros. O vidro de segurança incluído e a ferramenta de extinção garantem uma operação segura. Fácil de mover e instalar, esta lareira ecológica é perfeita para melhorar qualquer ambiente sem a necessidade de chaminé.

TECHNICAL SPECIFICATIONS

Especificações principais

Tipo de produto	Lareira de mesa a bioetanol
Marca	ScandiFlames
Utilização	Exterior
Utilização	Interior
Garantia	2 anos

Dimensões & Peso

Comprimento/Largura	25 cm
Altura	31,5 cm
Profundidade	25 cm
Diâmetro	25 cm
Peso	4,5 kg

Especificações Técnicas

Tamanho mínimo do quarto	30 metros cúbicos
Combustível	Bioetanol
Tempo de queima até	18 horas
Capacidade	3 Litro
Potência de calor (máx)	1,15 kW
Consumo	0,18 l/h
Taxa de mudança de ar recomendada	1

Especificações do queimador

Ajustável	Não
Controlo	Manual
Comprimento da chama	5 cm
Controlo Remoto	Não

Material e aparência

Material	Aço
Cor	Preto
Forma	Redondo
Vidro incluído	Sim

Detalhes de instalação

Exaustão/Chaminé	Não é requerida

Requisitos de energia	Não
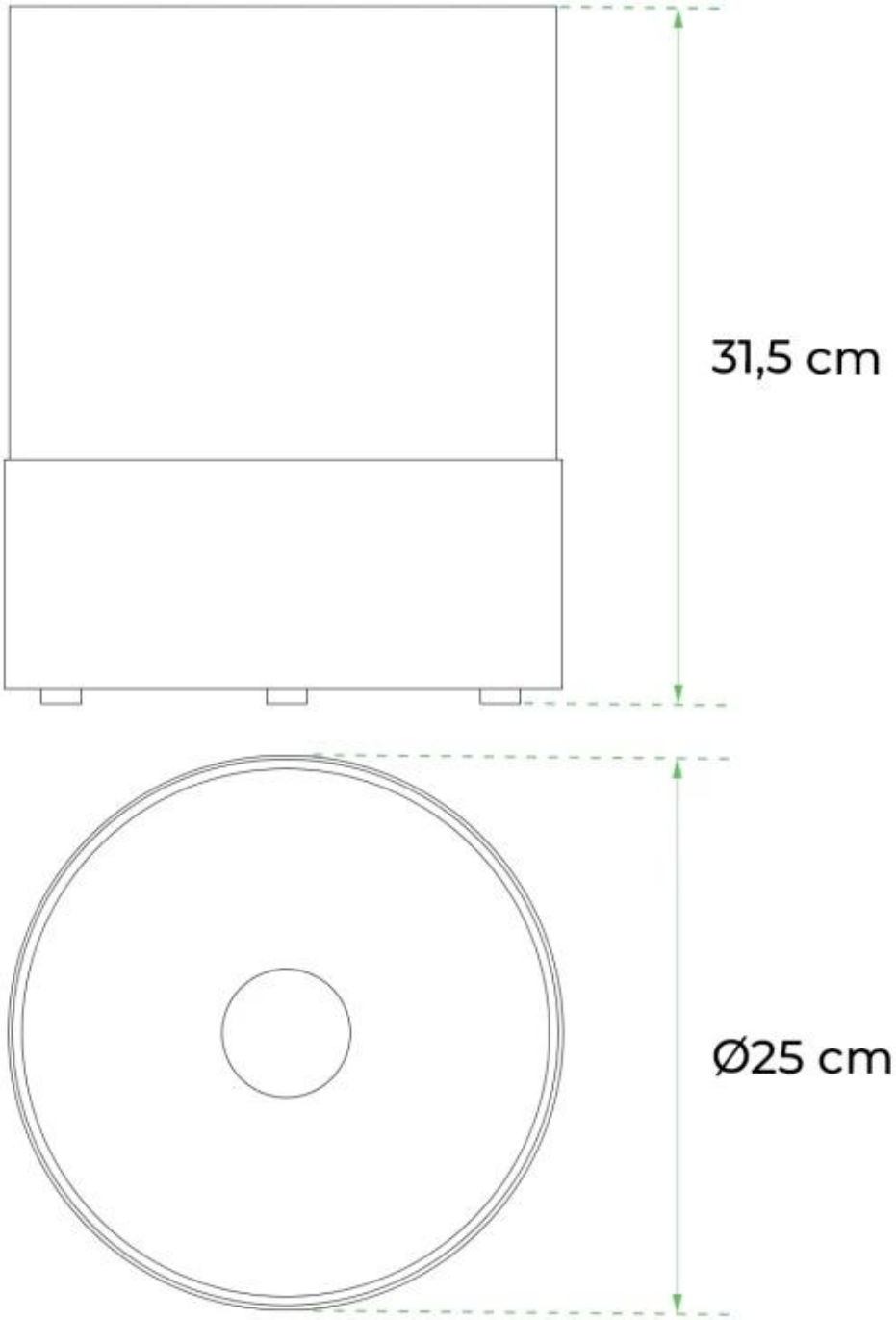
TECHNICAL DRAWING