RICHMOND - LAREIRA A BIOETANOL COM COSTAS PLANAS

BIO-20-299

Este fogão a bioetanol é uma alternativa ecológica aos fogões a lenha tradicionais. O seu design clássico adapta-se perfeitamente a uma parede, sendo uma adição elegante a qualquer casa ou casa de verão. O queimador de 1,3 litros oferece até 6 horas de tempo de queima, proporcionando calor e ambiente duradouros sem a necessidade de reabastecimento. A porta de vidro garante segurança enquanto melhora a experiência visual. Sem a necessidade de uma chaminé ou exaustão, este fogão a bioetanol é fácil de instalar e manter, tornando-o uma solução de aquecimento conveniente e amiga do ambiente.

TECHNICAL SPECIFICATIONS

Especificações principais

Tipo de produto	Fogão a bioetanol
Marca	ScandiFlames
Utilização	Interior
Garantia	2 anos

Dimensões & Peso

Comprimento/Largura	44 cm
Altura	96 cm
Profundidade	30 cm
Peso	23,5 kg

Especificações Técnicas

Tamanho mínimo do quarto	40 metros cúbicos
Combustível	Bioetanol
Tempo de queima até	6 horas
Capacidade	1,3 Litro
Potência de calor (máx)	1,9 kW
Consumo	0,21 l/h
Taxa de mudança de ar recomendada	1

Especificações do queimador

Ajustável	Sim
Controlo	Manual
Comprimento da chama	13 cm
Modelo de queimador	1,3 Litros Premium
Controlo Remoto	Não

Material e aparência

Material	Aço
Cor	Preto
Forma	Curvado
Vidro incluído	Sim

Detalhes de instalação

Exaustão/Chaminé	Não é requerida
Requisitos de energia	Não

TECHNICAL DRAWING

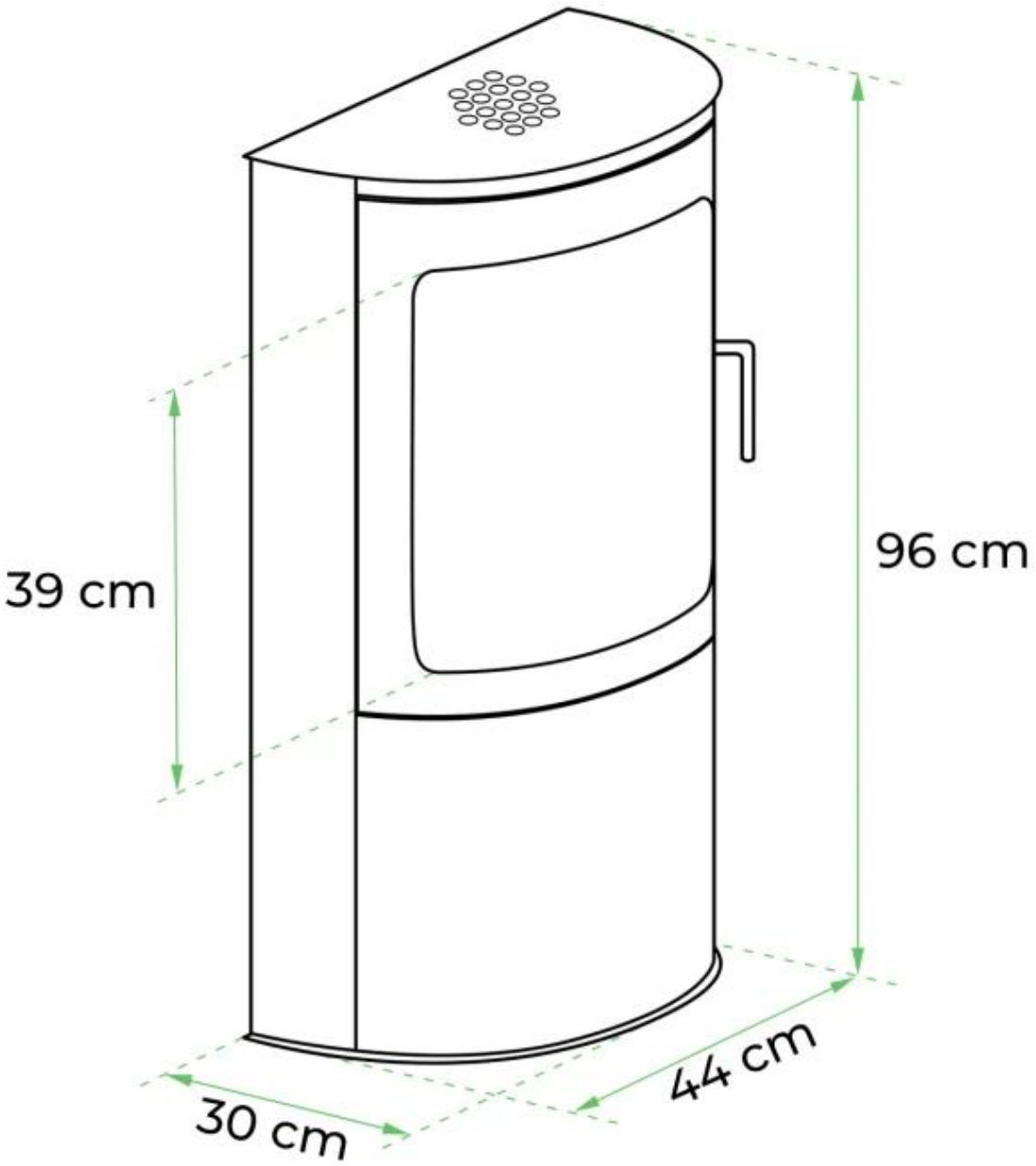
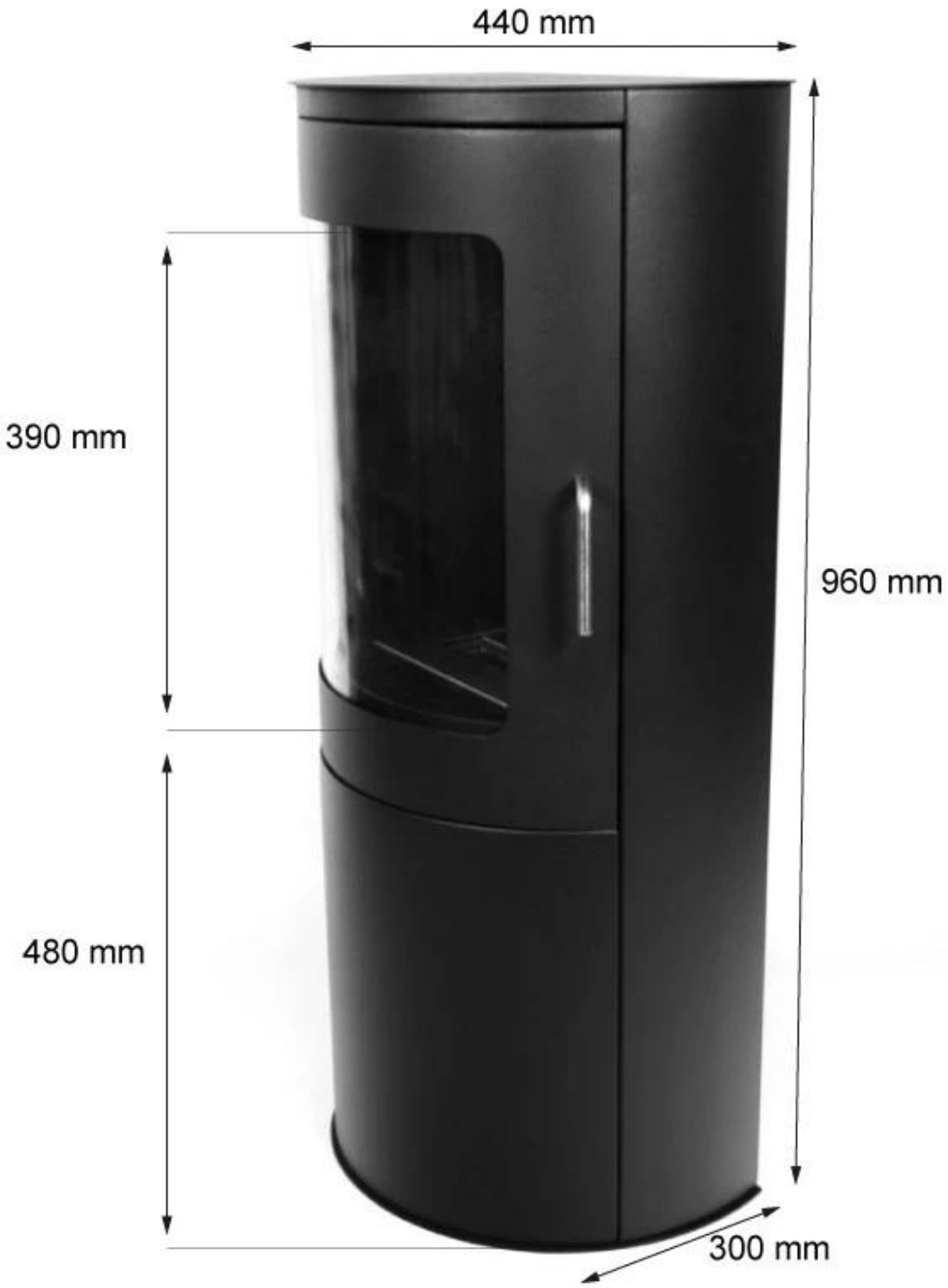
TECHNICAL DRAWING