LAREIRA A BIOETANOL EMBUTIDA - 100 CM - PRETO

BIO-30-011

Esta elegante e esbelta lareira a bioetanol embutida de 100 cm foi projetada para instalação em paredes estreitas. Com uma profundidade de apenas 18,2 cm e uma capacidade de 4 litros, oferece até 6,5 horas de tempo de queima por enchimento, sem a necessidade de eletricidade ou chaminé. As chamas são visíveis de ambos os lados, criando uma atmosfera acolhedora e convidativa. Equipado com vidro temperado, este queimador é perfeito para lares modernos que buscam uma solução de aquecimento estilosa e prática.

TECHNICAL SPECIFICATIONS

Especificações principais

Tipo de produto	Lareira a bioetanol embutida tipo painel
Marca	ScandiFlames
Utilização	Interior
Garantia	2 anos

Dimensões & Peso

Comprimento/Largura	100 cm
Altura	50,7 cm
Profundidade	18,2 cm
Peso	23,5 kg

Especificações Técnicas

Tamanho mínimo do quarto	80 metros cúbicos
Combustível	Bioetanol
Tempo de queima até	6,5 horas
Capacidade	4,0 Litro
Potência de calor (máx)	4,5 kW
Consumo	0,62 l/h
Taxa de mudança de ar recomendada	1

Especificações do queimador

Ajustável	Sim
Controlo	Manual
Modelo de queimador	4 Litros Superior
Comprimento da chama	60 cm
Controlo Remoto	Não

Material e aparência

Material	Aço
Cor	Preto
Vidro incluído	Sim

Detalhes de instalação

Exaustão/Chaminé	Não é requerida
Requisitos de energia	Não
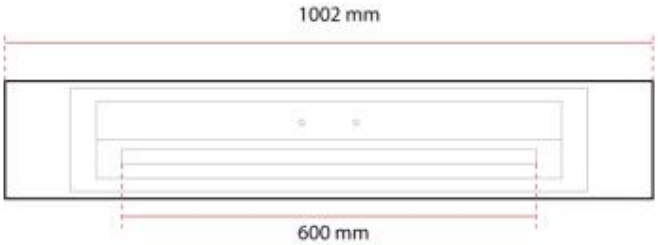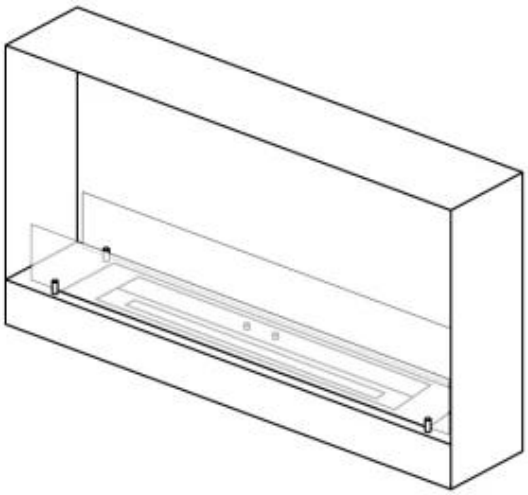
TECHNICAL DRAWING