LAREIRAS BIOETANOL EMBUTIDAS - 1 FACE - 140 CM

BIO-30-016

Lareira a bioetanol embutida de face única de 140 cm, projetada para se ajustar perfeitamente à parede. Com um queimador de bioetanol de 6 litros, proporciona até 6 horas de belas chamas. Perfeita para integração na parede em casas modernas e criação de uma atmosfera acolhedora. O design elegante preto destaca o brilho natural das chamas e cria uma atmosfera estilosa e aconchegante. O pacote inclui vidro de segurança, moldura de instalação, parafusos de montagem e uma ferramenta de operação. Não requer eletricidade ou chaminé.

TECHNICAL SPECIFICATIONS

Especificações principais

Tipo de produto	Lareira a bioetanol embutida de 1 lado
Marca	ScandiFlames
Utilização	Interior
Garantia	2 anos

Dimensões & Peso

Comprimento/Largura	140,2 cm
Altura	50,7 cm
Profundidade	19,2 cm
Peso	35 kg

Especificações Técnicas

Tamanho mínimo do quarto	100 metros cúbicos
Combustível	Bioetanol
Tempo de queima até	6 horas
Capacidade	6 Litro
Potência de calor (máx)	6,5 kW
Consumo	0,98 l/h
Taxa de mudança de ar recomendada	1

Especificações do queimador

Ajustável	Sim
Controlo	Manual
Modelo de queimador	6 Litros Superior
Comprimento da chama	95 cm
Controlo Remoto	Não

Material e aparência

Material	Aço
Cor	Preto
Vista das chamas	Frontal
Vidro incluído	Sim

Detalhes de instalação

Exaustão/Chaminé	Não é requerida

Requisitos de energia	Não
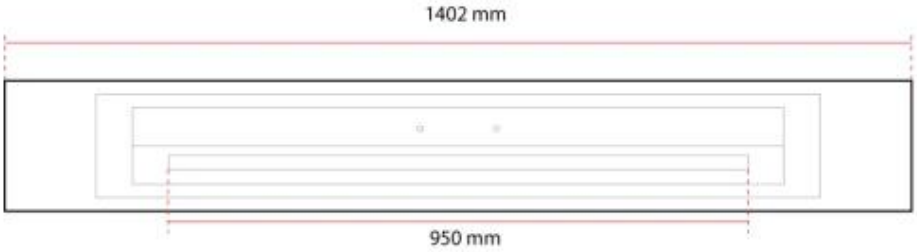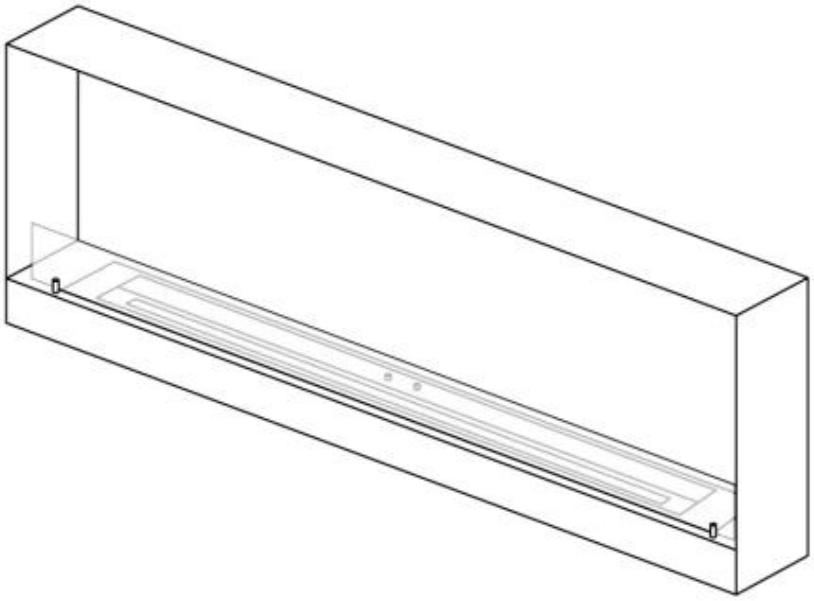
TECHNICAL DRAWING