LAREIRA A BIOETANOL EMBUTIDA - 60 CM - PRETO

BIO-30-009

A lareira a bioetanol embutida de duas faces de 60 cm da ScandiFlames é projetada para paredes estreitas. Com um tanque de 2,5 litros, proporciona até 7,5 horas de chamas deslumbrantes. Esta lareira em túnel foi concebida para desfrutar da vista das chamas de ambos os lados, acrescentando elegância a qualquer casa moderna. A lareira inclui dois painéis de vidro de segurança, uma moldura embutida e operação manual fácil, sem necessidade de eletricidade ou chaminé. Este modelo é slim, com uma profundidade de apenas 18,2 cm.

TECHNICAL SPECIFICATIONS

Especificações principais

Tipo de produto	Lareira a bioetanol embutida tipo painel
Marca	ScandiFlames
Utilização	Interior
Garantia	2 anos

Dimensões & Peso

Comprimento/Largura	60,2 cm
Altura	50,7 cm
Profundidade	18,2 cm
Peso	19 kg

Especificações Técnicas

Tamanho mínimo do quarto	60 metros cúbicos
Combustível	Bioetanol
Tempo de queima até	7,5 horas
Capacidade	2,5 Litro
Potência de calor (máx)	2,2 kW
Consumo	0,33 l/h
Taxa de mudança de ar recomendada	1

Especificações do queimador

Ajustável	Sim
Controlo	Manual
Modelo de queimador	2,5 Litros Superior
Comprimento da chama	32 cm
Controlo Remoto	Não

Material e aparência

Material	Aço
Cor	Preto
Vidro incluído	Sim

Detalhes de instalação

Exaustão/Chaminé	Não é requerida
Requisitos de energia	Não
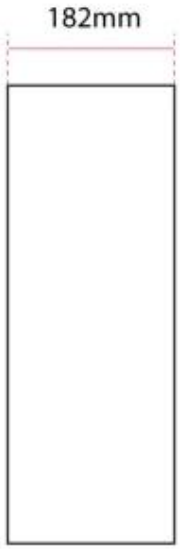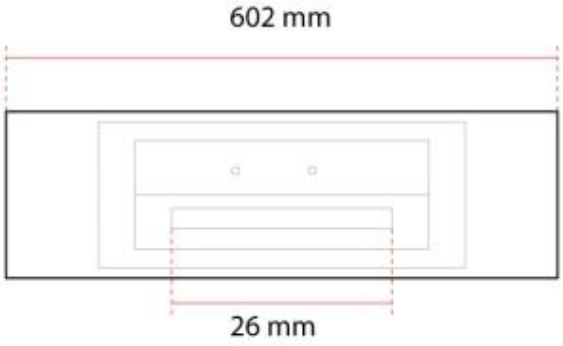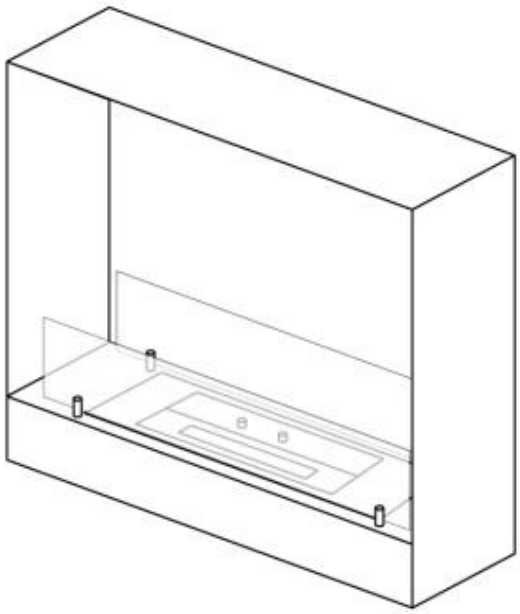
TECHNICAL DRAWING