OKLAHOMA - LAREIRA A BIOETANOL INDEPENDENTE - AÇO - PRETO

BIO-20-272

Esta elegante e simples lareira de bioetanol independente da ScandiFlames pode ser utilizada tanto em interiores como em exteriores. Com vidro de segurança na frente e atrás, assegura máxima visibilidade das chamas enquanto permanece fechada. A cor preta realça as belas cores das chamas e encaixa-se perfeitamente no lar moderno. O queimador tem uma capacidade de 1,5 litros, o que proporciona um tempo de queima de até 6 horas. Com uma lareira a bioetanol, pode desfrutar do aconchego de uma lareira sem a complicação de uma lareira tradicional, evitando fumo e fuligem.

TECHNICAL SPECIFICATIONS

Especificações principais

Tipo de produto	Lareira a bioetanol independente
Marca	ScandiFlames
Utilização	Interior
Garantia	2 anos

Dimensões & Peso

Comprimento/Largura	60 cm
Altura	34 cm
Profundidade	22 cm
Peso	8,5 kg

Especificações Técnicas

Tamanho mínimo do quarto	45 metros cúbicos
Combustível	Bioetanol
Tempo de queima até	6 horas
Capacidade	1,5 Litro
Potência de calor (máx)	2 kW
Consumo	0,25 l/h
Taxa de mudança de ar recomendada	1

Especificações do queimador

Ajustável	Sim
Controlo	Manual
Modelo de queimador	1,5 Litros Deluxe
Comprimento da chama	24 cm
Controlo Remoto	Não

Material e aparência

Material	Aço
Cor	Preto
Vidro incluído	Sim

Detalhes de instalação

Exaustão/Chaminé	Não é requerida
Requisitos de energia	Não
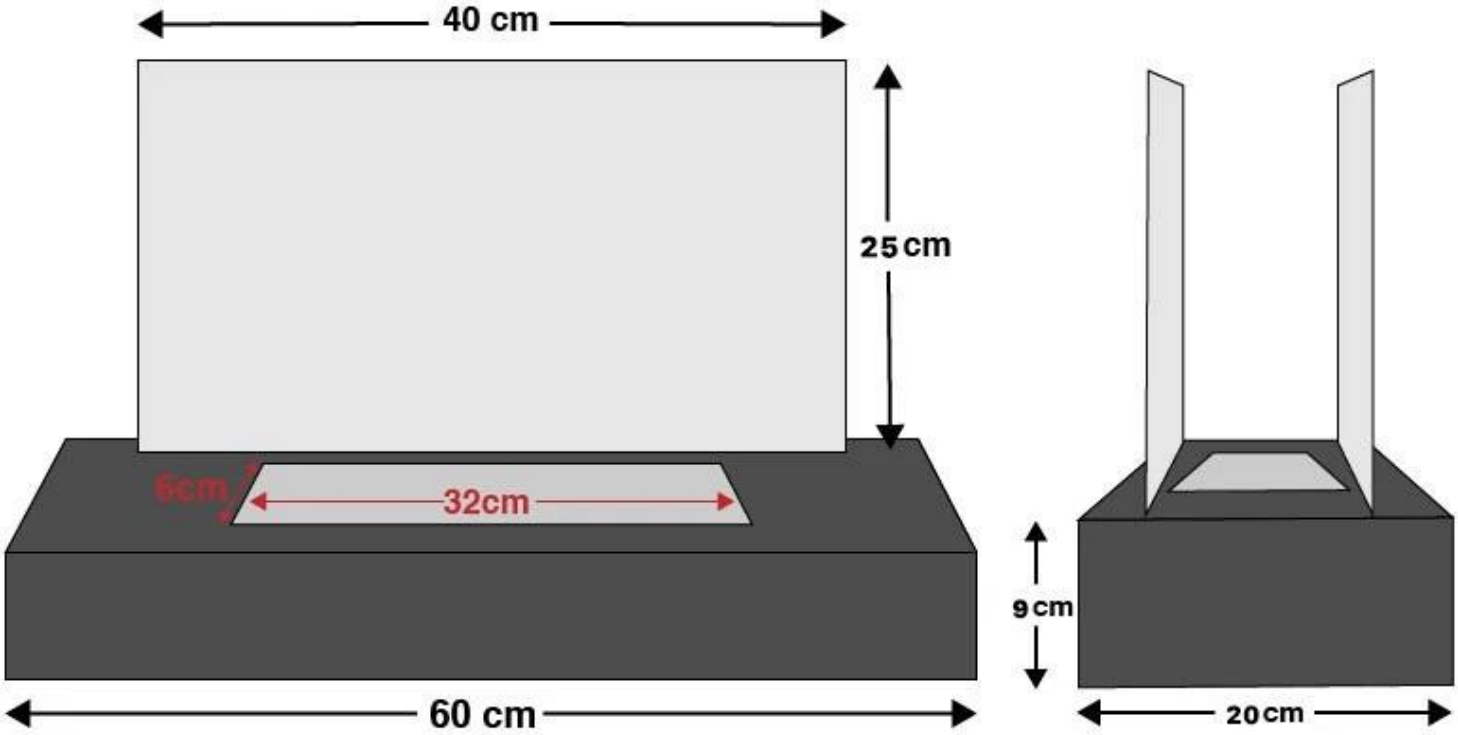
TECHNICAL DRAWING