QUEIMADOR A BIOETANOL REDONDO 0,9L - Ø: 15 CM

BIO343

Queimador de bioetanol redondo em aço inoxidável com capacidade de 0,9 litros. Perfeito para construções de lareira a bioetanol faça você mesmo.

TECHNICAL SPECIFICATIONS

Especificações principais

Tipo de produto	Queimador manual redondo a bioetanol
Marca	ScandiFlames
Utilização	Interior
Garantia	2 anos

Dimensões & Peso

Comprimento/Largura	15 cm
Altura	9,3 cm
Profundidade	15 cm
Diâmetro	15 cm
Peso	2 kg

Especificações Técnicas

Tamanho mínimo do quarto	40 metros cúbicos
Combustível	Bioetanol
Tempo de queima até	4.5 horas
Capacidade	0,9 Litro
Potência de calor (máx)	1,6 kW
Consumo	0,2 l/h
Taxa de mudança de ar recomendada	1

Especificações do queimador

Tipo de queimador	Manual Burner
Ajustável	Não
Controlo	Manual
Comprimento da chama	6 cm
Controlo Remoto	Não

Material e aparência

Material	Aço
Cor	Aço
Vidro incluído	Não

Detalhes de instalação

	12,5
	12,5
	9

Exaustão/Chaminé	Não é requerida
Requisitos de energia	Não

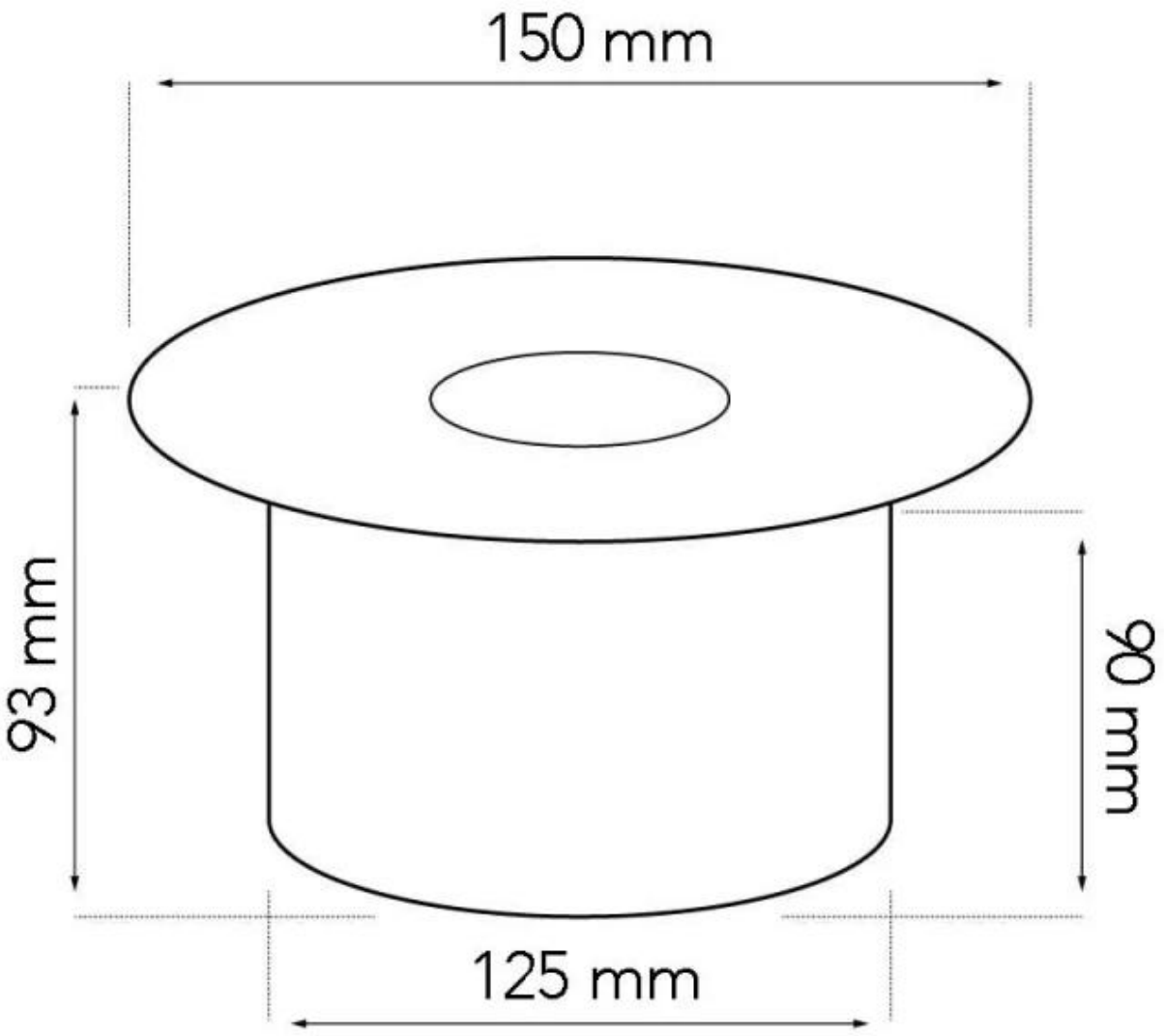
150 mm
93 mm
90 mm
125 mm