SUPERIOR - QUEIMADOR DE BIOETANOL - 4,5L - 90 CM

BIO339

Queimador de bioetanol de 4,5 litros em aço inoxidável. Tempo de queima esperado de 6 horas.

TECHNICAL SPECIFICATIONS

Especificações principais

Tipo de produto	Queimador de bioetanol manual
Marca	ScandiFlames
Utilização	Interior
Garantia	2 anos

Dimensões & Peso

Comprimento/Largura	90 cm
Altura	8 cm
Profundidade	16 cm
Peso	10,5 kg

Especificações Técnicas

Tamanho mínimo do quarto	85 metros cúbicos
Combustível	Bioetanol
Tempo de queima até	6 horas
Capacidade	4,5 Litro
Potência de calor (máx)	5,1 kW
Consumo	0,72 l/h
Taxa de mudança de ar recomendada	1

Especificações do queimador

Ajustável	Sim
Controlo	Manual
Modelo de queimador	4,5 Litros Superior
Comprimento da chama	70 cm
Controlo Remoto	Não

Material e aparência

Material	Aço
Cor	Aço
Vidro incluído	Não

Detalhes de instalação

	13,5
	87,5
	7,7
Exaustão/Chaminé	Não é requerida
Requisitos de energia	Não
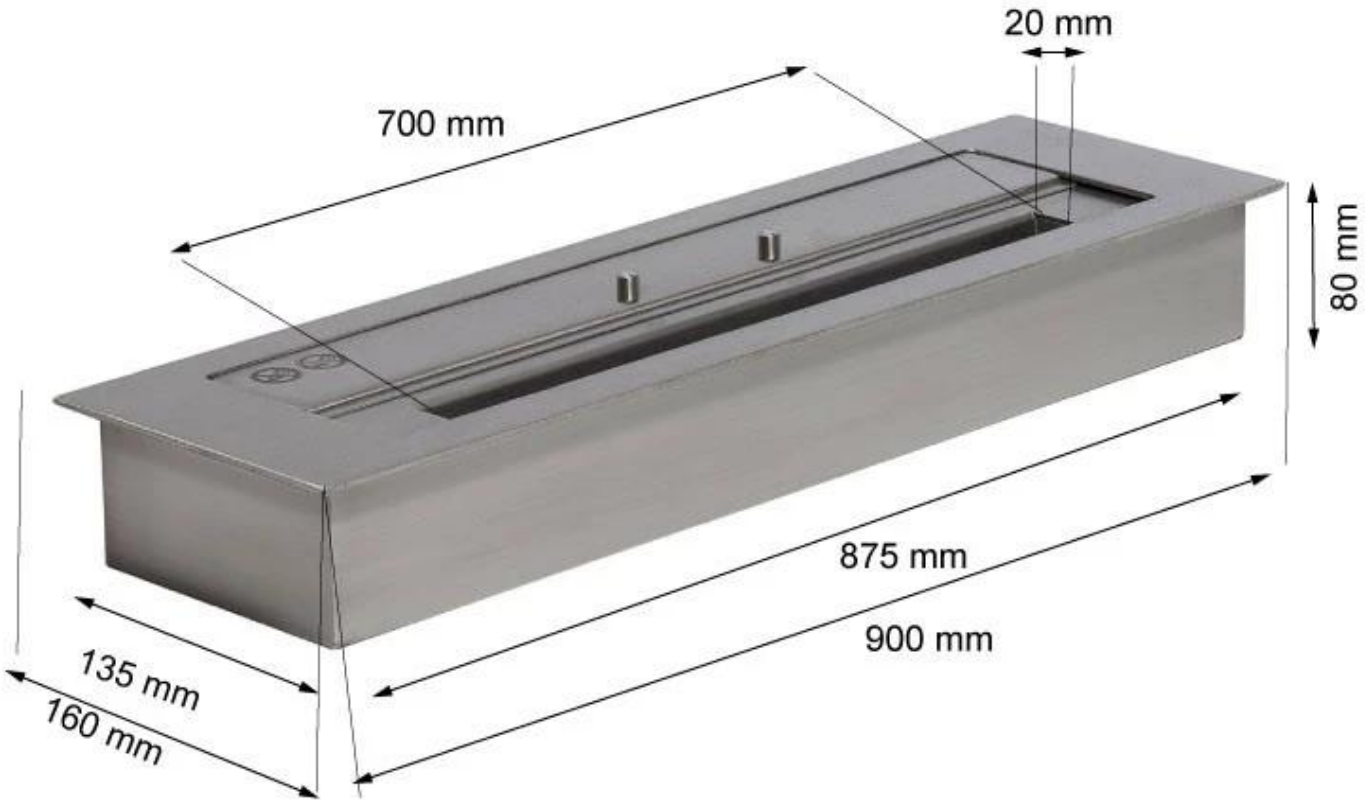
TECHNICAL DRAWING