# SUPERIOR - QUEIMADOR DE BIOETANOL - 6L - 120 CM

BIO323

Queimador premium para lareiras a bioetanol feito em aço inoxidável. Perfeito para projetos de lareira a bioetanol faça você mesmo.

## TECHNICAL SPECIFICATIONS

**Especificações principais**

| | |
|---|---|
| Tipo de produto | Queimador de bioetanol manual |
| Marca | ScandiFlames |
| Utilização | Interior |
| Garantia | 2 anos |

**Dimensões & Peso**

| | |
|---|---|
| Comprimento/Largura | 120 cm |
| Altura | 8,2 cm |
| Profundidade | 16 cm |
| Peso | 19 kg |

**Especificações Técnicas**

| | |
|---|---|
| Tamanho mínimo do quarto | 100 metros cúbicos |
| Combustível | Bioetanol |
| Tempo de queima até | 6 horas |
| Capacidade | 6 Litro |
| Potência de calor (máx) | 6,9 kW |
| Consumo | 0,98 l/h |
| Taxa de mudança de ar recomendada | 1 |

**Especificações do queimador**

| | |
|---|---|
| Ajustável | Sim |
| Controlo | Manual |
| Modelo de queimador | 6 Litros Superior |
| Comprimento da chama | 95 cm |
| Controlo Remoto | Não |

**Material e aparência**

| | |
|---|---|
| Material | Aço |
| Cor | Aço |
| Vidro incluído | Não |

**Detalhes de instalação**

| | |
|---|---|
| Exaustão/Chaminé | Não é requerida |
| Requisitos de energia | Não |
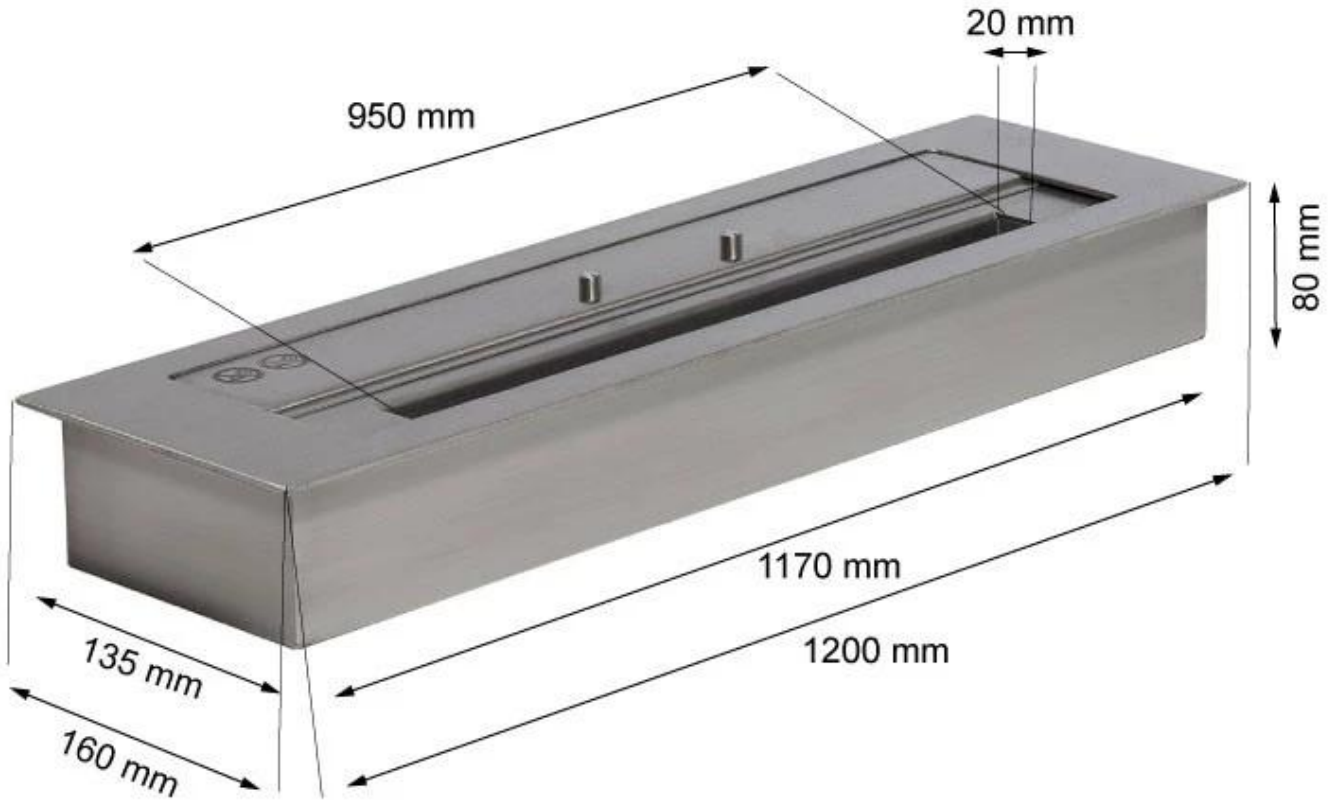
TECHNICAL DRAWING