SUPERIOR - QUEIMADOR DE BIOETANOL - 4L - 80CM

BIO317

Queimador de bioetanol de 4 litros em aço inoxidável. O tempo de queima esperado é de até 6,5 horas.

TECHNICAL SPECIFICATIONS

Especificações principais

Tipo de produto	Queimador de bioetanol manual
Marca	ScandiFlames
Utilização	Interior
Garantia	2 anos

Dimensões & Peso

Comprimento/Largura	80 cm
Altura	8 cm
Profundidade	16 cm
Peso	11 kg

Especificações Técnicas

Tamanho mínimo do quarto	80 metros cúbicos
Combustível	Bioetanol
Tempo de queima até	6,5 horas
Capacidade	4,0 Litro
Potência de calor (máx)	4,4 kW
Consumo	0,62 l/h
Taxa de mudança de ar recomendada	1

Especificações do queimador

Ajustável	Sim
Controlo	Manual
Modelo de queimador	4 Litros Superior
Comprimento da chama	60 cm
Controlo Remoto	Não

Material e aparência

Material	Aço
Cor	Aço
Vidro incluído	Não

Detalhes de instalação

	13,5
	77,5
	7,7
Exaustão/Chaminé	Não é requerida
Requisitos de energia	Não

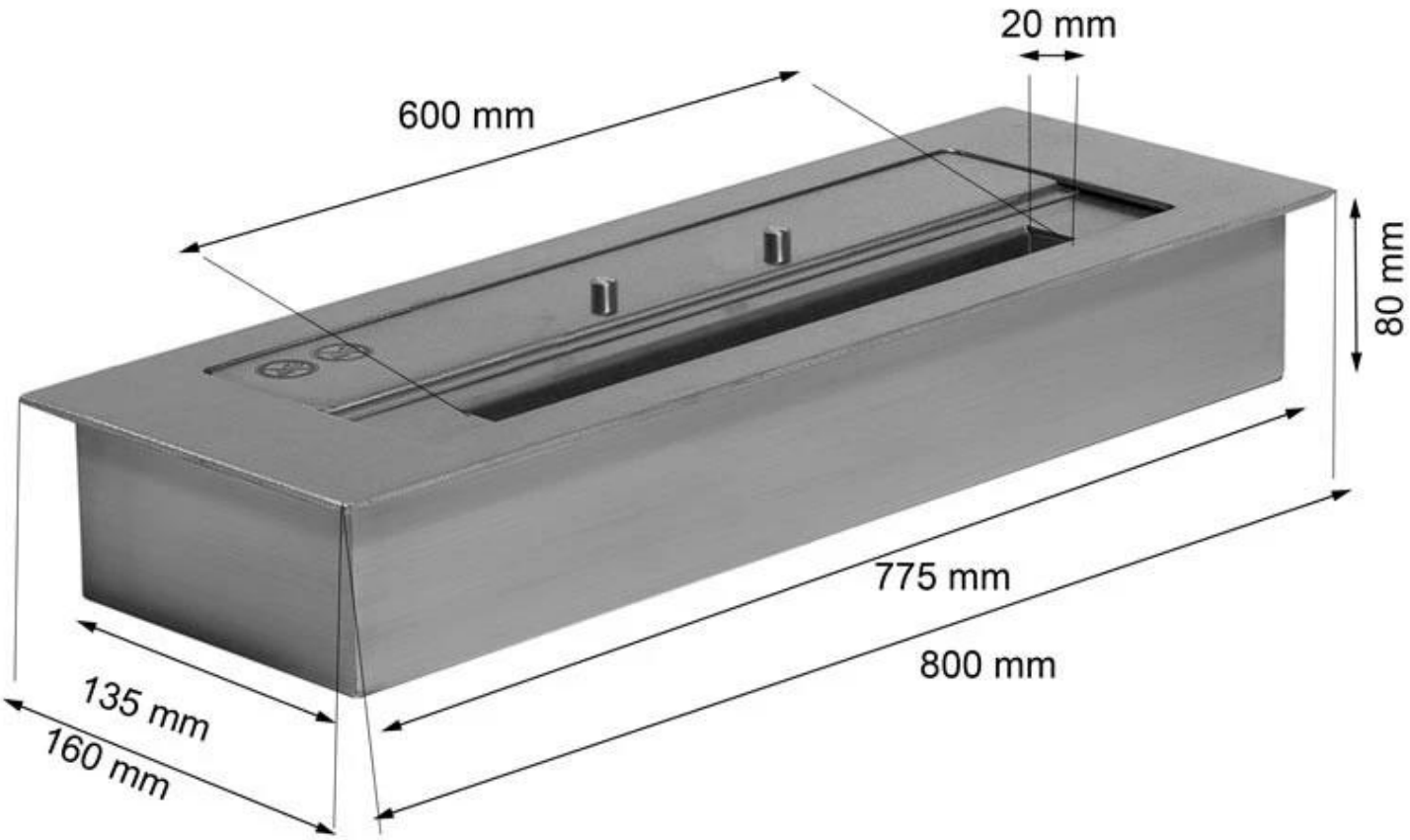
20 mm
600 mm
80 mm
775 mm
800 mm
135 mm
160 mm